PEUGEOT MOTOCYCLE

ERSATZTEIL-KATALOG

104 F3

CATALOGUE PIECES DETACHEES SPARE PARTS CATALOGUE

SERVICE APRES-VENTE

1974

PEUGEOT

Société anonyme régie par les articles 118 à 150 de la loi sur les sociétés commerciales

Beaulieu - 25700 - Valentigney - France - R.C. - 55 - B - 45 Montbéliard

TRÈS IMPORTANT

- Pour la passation des commandes, utiliser à l'exclusion de tous autres documents nos liasses spéciales adressées gratuitement sur simple demande.
- Mentionner soigneusement le numéro et la désignation complète de la pièce avec éventuellement l'indice correspondant au coloris.
- Pour éviter toute confusion dans les cas douteux, préciser le type exact et le numéro du châssis du véhicule intéressé.

VERY IMPORTANT

- When ordering spare parts exclusive use should be made of our special order forms supplied free upon request.
- Carefully indicate the part number and complete description with the corresponding colour code if necessary.
- To prevent any confusion when a doubt exists specify the exact model and the frame number of the machine concerned.

SEHR WICHTIG

- Bei Bestellungen, ausschliesslich unsere vorgedruckten Bestellscheine verwenden, welche Ihnen unentgeltlich auf Verlangen geliefert werden.
- Nummer und vollkommene Bezeichnung des gewünschten Teiles sorgfältig angeben, sowie die Index-Zahl für den Farbton.
- Um jeden Irrtum zu vermeiden, in Zweifelsfällen den genauen Typ sowie die Rahmennummer angeben.

Conditions générales de vente pour la France
(voir dernière page).

12 E

104 F3

CATALOGUE PIECES DETACHEES
SPARE PARTS CATALOGUE
ERSATZTEIL-KATALOG

INDICE DE COLORIS

Bleu Gitan - 43

Pour les pièces émaillées, il est indispensable d'ajouter à la suite du numéro, l'indice correspondant au coloris.

Exemple : Châssis coloris bleu Gitan : 53205-43.

COLOUR CODES

Gipsy blue - 43

When ordering enamelled parts, it is essential to insert with the reference number, the corresponding colour code.

Model : Frame Gipsy blue : 53205-43

INDEX-ZAHL

Zigeuner blau - 43

Bei lackierten Teilen muß außer der Bestell-Nr. unbedingt die Index-Zahl für den gewünschten Farbton angegeben werben.

Zum Beispiel : Rahmen - Farbe Zigeuner blau - 53205-43

Partie moteur
Engine
Motorteil

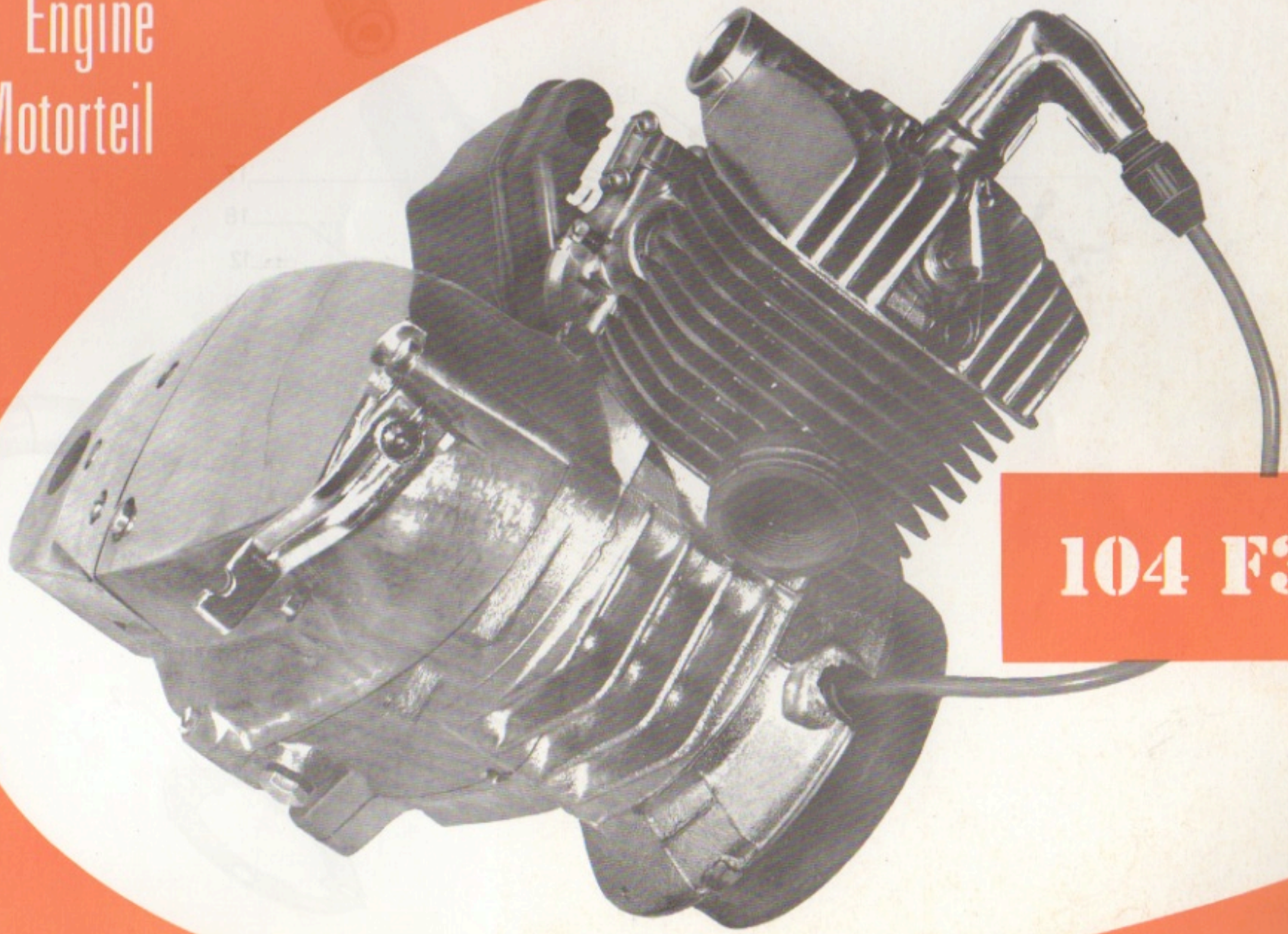

104 F3

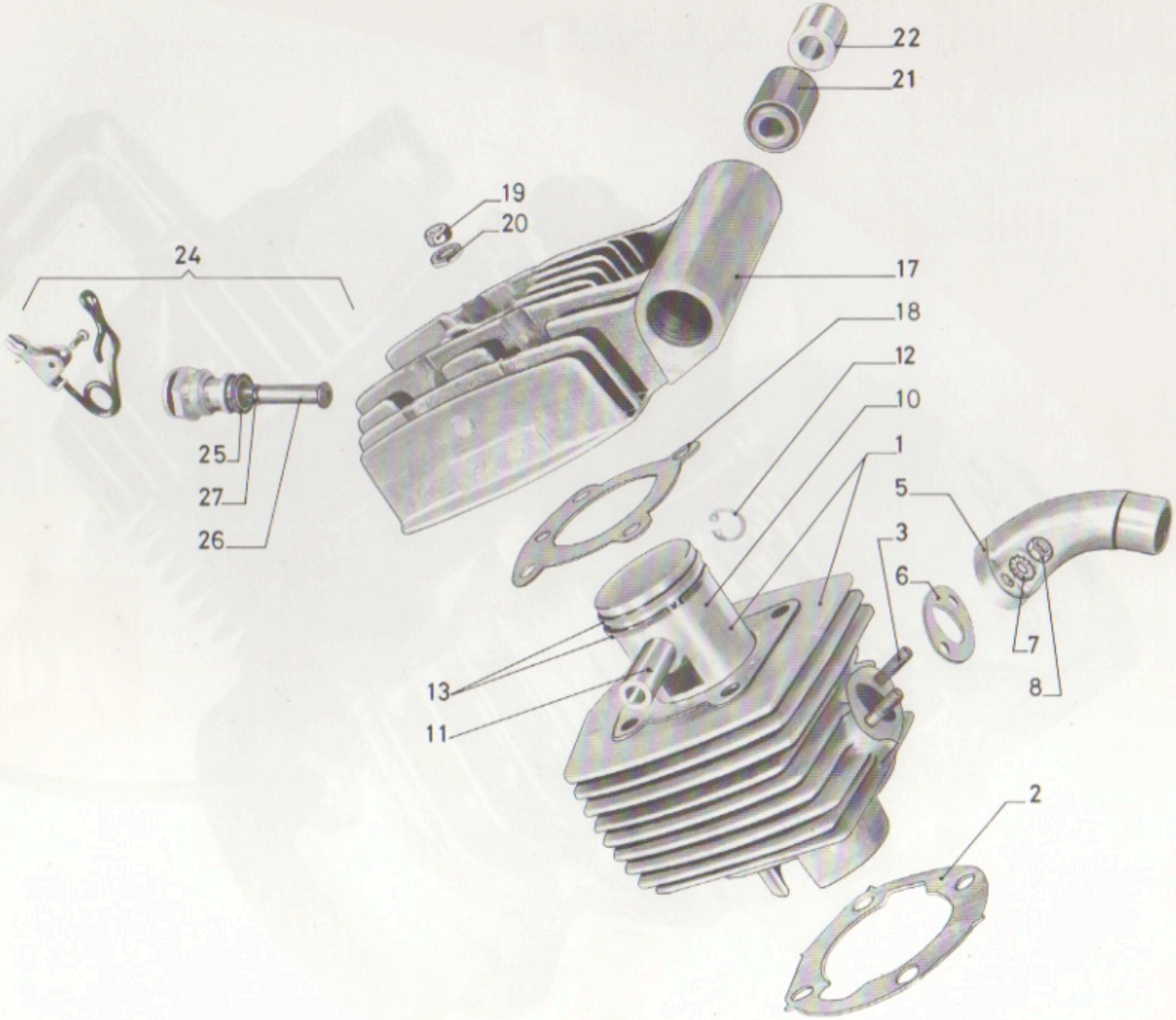

4. 4.74-1

DESSIN DRAWING BILD-Nr	NUMERO PART-Nr BESTELL-Nr	NOMBRE QUANTITY ANZAHL	DESIGNATION	DESCRIPTION	BEZEICHNUNG
			CYLINDRE	CYLINDER	ZYLINDER
1	*69036	1	Cylindre avec piston	Cylinder with piston	Zylinder mit Kolben
2	35749	1	Joint	Gasket	Dichtung
3	027011	2	Goujon	Stud	Stiftschraube
5	53248	1	Raccord de carburateur	Stub	Ansaugrohr
6	46031	1	Joint	Gasket	Dichtung
7	056058	2	Rondelle	Lock-washer	Fächerscheibe
8	032085	2	Ecrou	Nut	Sechskantmutter
			PISTON	PISTON	KOLBEN
10	*36120E	1	Piston complet	Piston assembly	Kolben, kpl.
11	27194	1	Axe de piston	Gudgeon pin	Kolbenbolzen
12	22309	2	Circlips	Circlip	Sicherungsring
13	38315	2	Segment Ø 40	Piston ring	Kolbenring
13	33648	2	Segment Ø 40,5	Piston ring	Kolbenring
			CULASSE	CYLINDER HEAD	ZYLINDERKOPF
17	69037	1	Culasse	Cylinder head	Zylinderkopf
18	36123	1	Joint	Gasket	Dichtung
19	032115	4	Ecrou	Nut	Sechskantmutter
20	058011	4	Rondelle	Washer	Scheibe
21	44312	1	Silentbloc	Rubber bush	Silentblock
22	53746	2	Entretoise	Spacer	Distanzstück
			DECOMPRESSEUR	DECOMPRESSOR VALVE	DEKOMPRESSOR
24	51012	1	Décompresseur complet	Decompressor valve assy.	Dekompressor kpl.
25	31152	1	Joint	Gasket	Dichtung
26	32135	1	Axe	Axis pin	Spindel
27	40594	1	Joint	Gasket	Dichtring
			* Voir tableau d'appariage cylindres et pistons page 24	* See matching table cylinders and pistons page 24	* Siehe Tabelle über Abmessungen von Zylindern und Kolben Seite 24

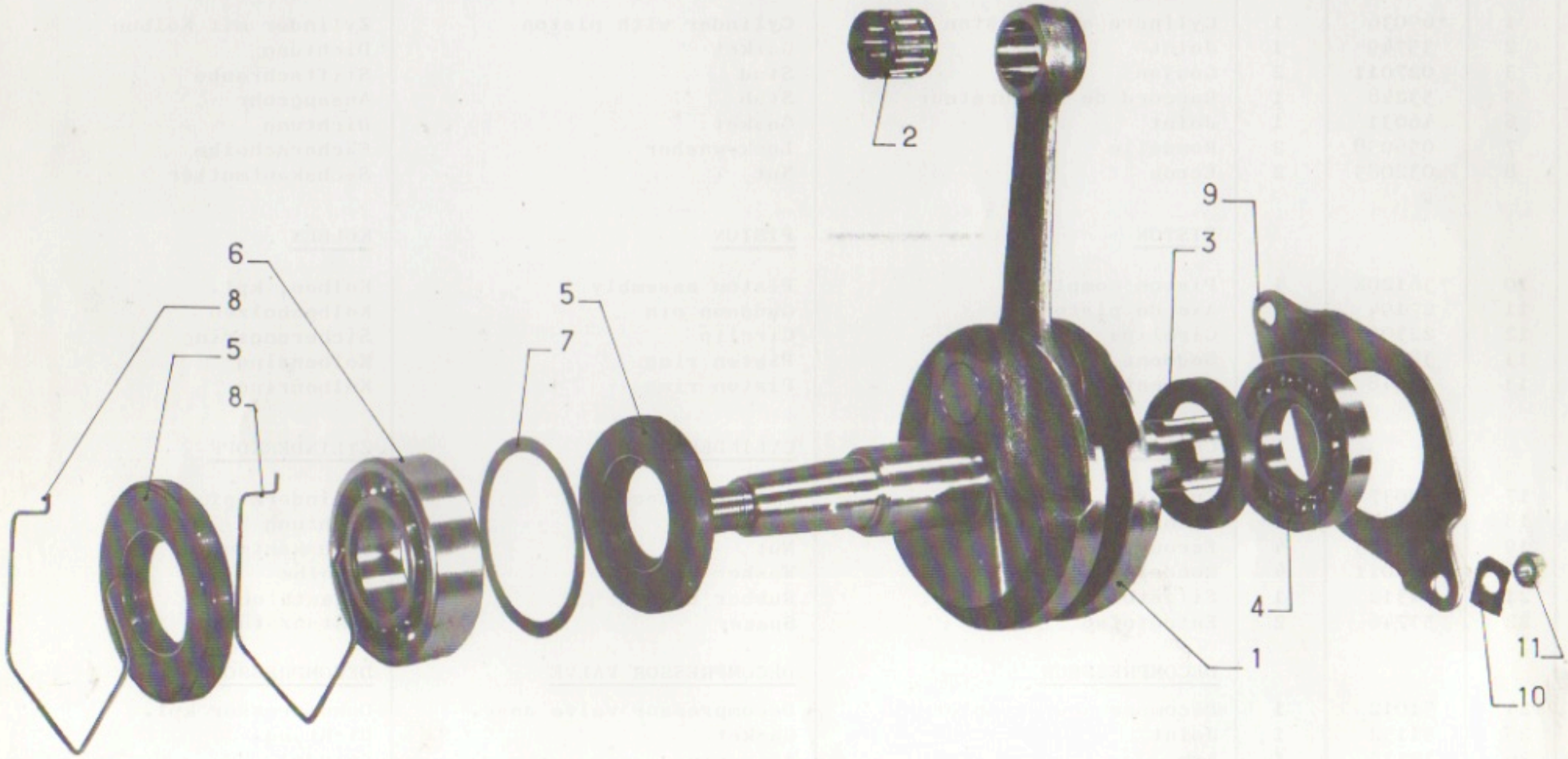

3. 1.73-2

DESSIN DRAWING BILD-Nr	NUMERO PART-Nr BESTELL-Nr	NOMBRE QUANTITY ANZAHL	DESIGNATION	DESCRIPTION	BEZEICHNUNG
			EMBIELLAGE - ROULEMENTS - JOINTS	CRANKSHAFT ASSEMBLY - BEARINGS - SEALS	KURBELWELLE - KUGELLAGER - DICHTUNGEN
1	41316	1	Embiellage	Crankshaft assembly	Kurbelwelle
2	54198	1	Cage à aiguilles L = 17,5 mm	Needle bearing race	Nadellager
3	36494	1	Joint d'étanchéité	Seal ring	Dichtring
4	24613	1	Roulement 20 X 42 X 8	Ball bearing	Kugellager
5	36492	2	Joint d'étanchéité	Seal ring	Dichtring
6	36495	1	Roulement 20 X 42 X 12	Ball bearing	Kugellager
7	34588	1	Entretoise	Spacer	Distanzring
8	41734	2	Arrêt	Snap-ring	Sprengring
9	34584	1	Plaque d'arrêt	Retaining plate	Halteplatte für Kugellager
10	33180	2	Frein d'écrou	Tab washer	Sicherungsblech
11	032085	2	Ecrou	Nut	Sechskantmutter

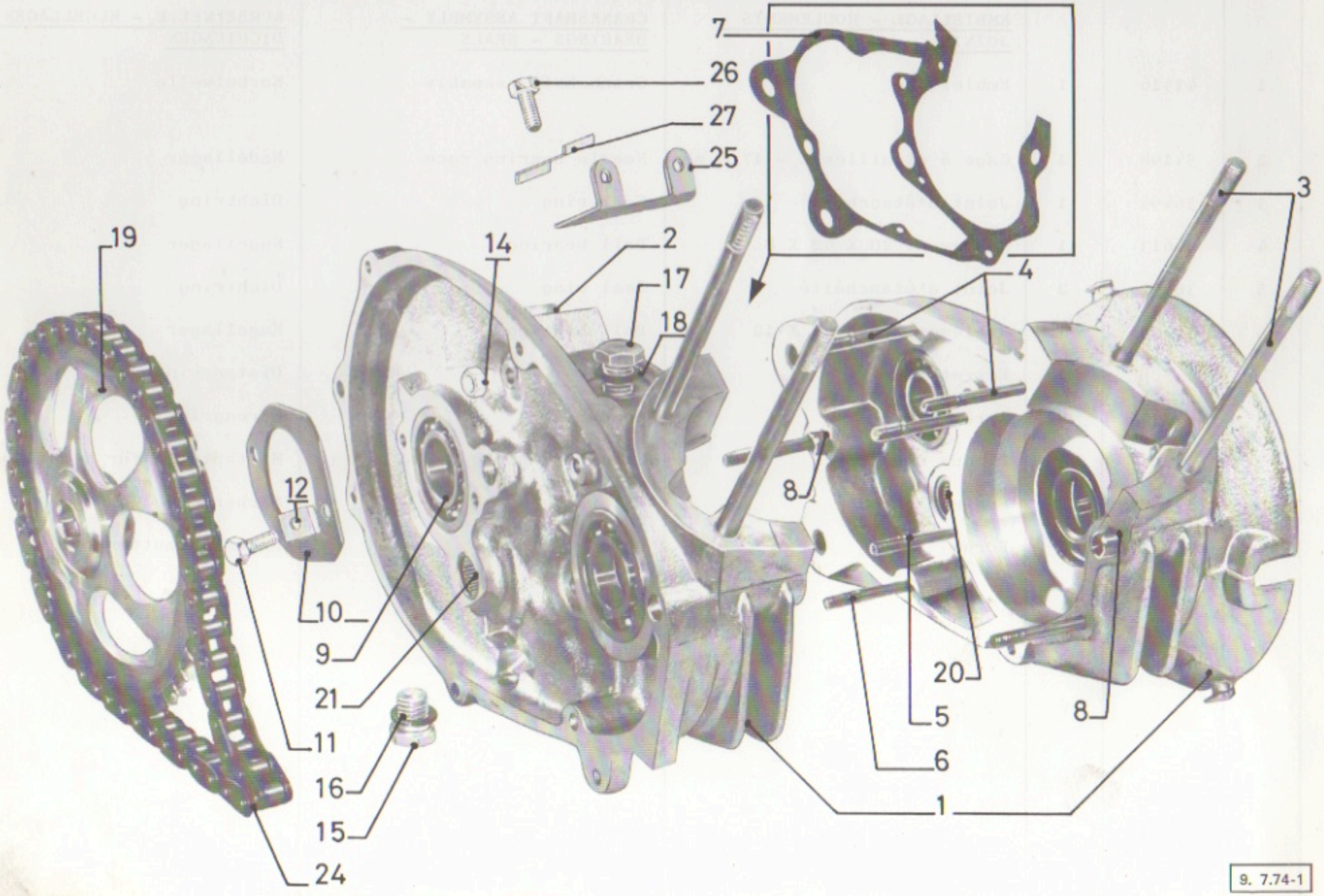
7
26
27
25
3
19
14
2
17
18
4
12
8
10
9
21
11
16
15
24
20
5
6
1
8
9. 7.74-1

DESSIN DRAWING BILD-Nr	NUMERO PART-Nr BESTELL-Nr	NOMBRE QUANTITY ANZAHL	DESIGNATION	DESCRIPTION	BEZEICHNUNG
			CARTER-MOTEUR	CRANKCASE	KURBELGEHÄUSE
1	69762	1	Carter-moteur avec roulements et joints montés	Crankcase with bearings and seals	Kurbelgehäuse mit Kugellagern und Dichtungen
2	40242	1	Douille du levier de commande	Bush	Buchse
3	027022	4	Goujon	Stud	Stiftschraube
4	027015	2	Goujon	Stud	Stiftschraube
5	027014	4	Goujon	Stud	Stiftschraube
6	027017	1	Goujon	Stud	Stiftschraube
7	43515	1	Joint	Gasket	Dichtung
8	35752	1	Cheminée de centrage	Locating dowel	Paßhülse
9	24613	1	Roulement 20 X 42 X 8	Ball bearing	Kugellager
10	50438	1	Plaque d'arrêt	Retaining plate	Halteplatte für Kugellager
11	001092	2	Vis	Screw	Sechskantschraube
12	33180	2	Frein d'écrou	Tab washer	Sicherungsblech
14	032085	5	Ecrou	Nut	Sechskantmutter
15	50932	1	Bouchon de vidange	Oil drain plug	Ölablaßschraube
16	11576	1	Joint	Gasket	Dichtring
17	50933	1	Reniflard	Oil breather plug	Entlüfterschraube
18	11576	1	Joint	Gasket	Dichtung
19	50692	1	Pignon récepteur	Primary chain sprocket	Eingangsrad
20	41949	1	Douille à aiguilles	Needle bearing	Nadellager
21	42196	1	Douille à aiguilles	Needle bearing	Nadellager
24	559 A	1	Chaine primaire	Primary chain	Motorkette
25	53747	1	Equerre arrêt de gaine	Ferrule	Haltenippel
26	001092	1	Vis de fixation	Fixing screw	Linsenschraube
27	54339	1	Frein d'écrou	Tab washer	Sicherungsblech

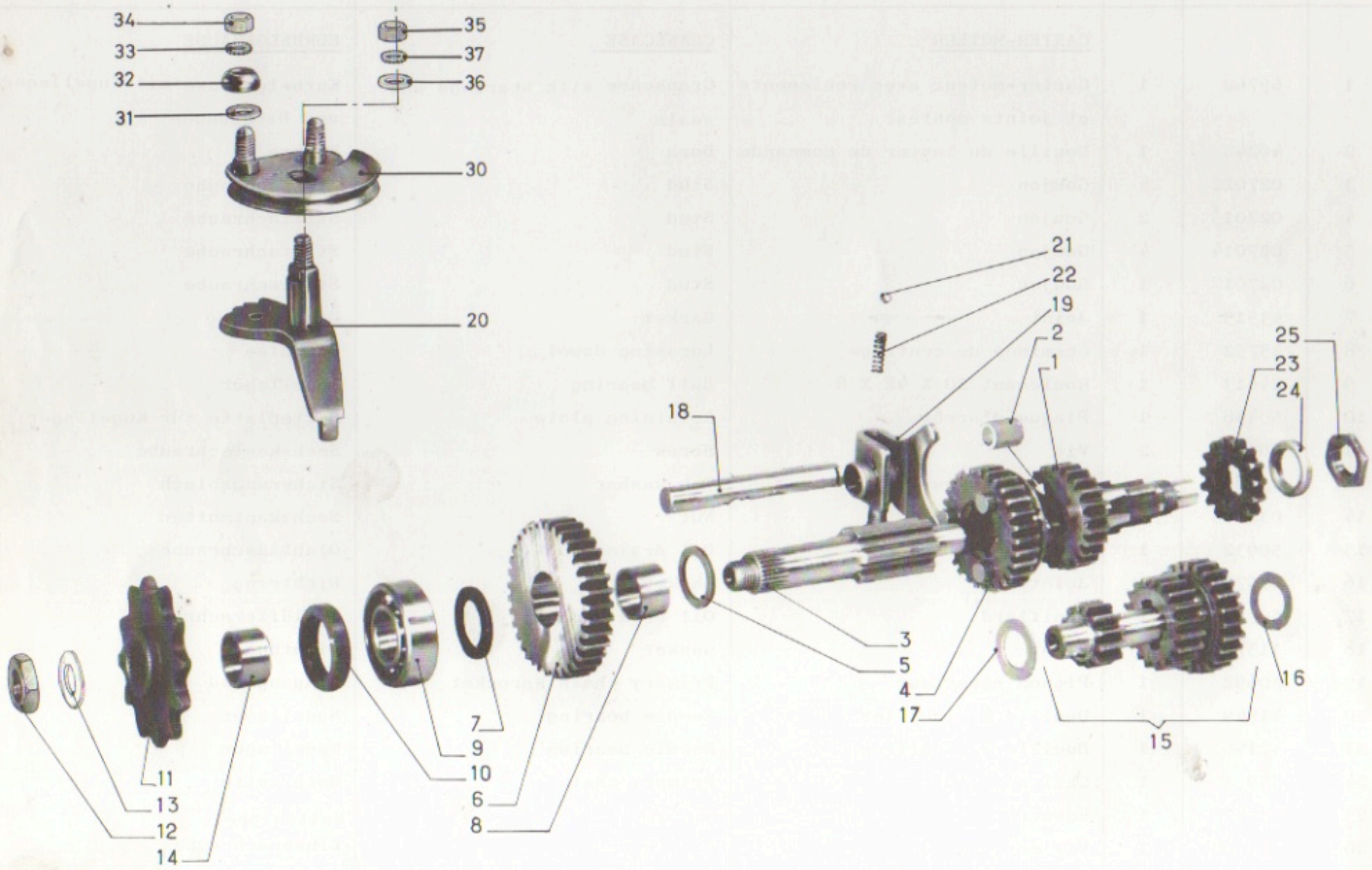
34
33
32
31
35
37
36
30
20
21
22
19
2
1
25
23
24
18
3
5
4
17
16
15
7
9
10
6
8
11
13
12
14

9. 7.74-2

DESSIN DRAWING BILD-Nr	NUMERO PART-Nr BESTELL-Nr	NOMBRE QUANTITY ANZAHL	DESIGNATION	DESCRIPTION	BEZEICHNUNG
			BOITE DE VITESSES	GEAR BOX	GETRIEBE
1	50702	1	Arbre avec douille	Main shaft with bush	Antriebswelle mit Buchse
2	41188	1	Douille	Coupling bush	Buchse
3	45415	1	Arbre de boîte	Drive shaft	Hauptwelle
4	42133	1	Pignon baladeur	Sliding gear	Schieberad
5	34555	1	Rondelle de butée	Thrust washer	Druckscheibe
6	42135	1	Pignon de 1ère vitesse	First gear pinion	Zahnrad für ersten Gang
7	34556	1	Rondelle de butée	Thrust washer	Druckscheibe
8	41654	1	Bague	Sleeve	Buchse
9	14647	1	Roulement 15 X 35 X 11	Ball bearing	Kugellager
10	36493	1	Joint d'étanchéité	Seal ring	Dichtring
11	46255	1	Pignon de sortie 12 dents	Driving sprocket 12 teeth	Ritzel mit 12 Zähnen
12	44922	1	Ecrou	Nut	Sechskantmutter
13	46288	1	Frein d'écrou	Tab washer	Sicherungsblech
14	41724	1	Entretoise	Spacer	Distanzstück
15	42870	1	Arbre intermédiaire complet avec pignon baladeur	Gear change intermediate shaft and pinions	Vorgelegewelle mit Zähnrädern
16	41661	1	Rondelle	Washer	Druckscheibe
17	41660	1	Rondelle	Washer	Druckscheibe
18	45232	1	Axe de fourchette	Spindle	Schaltstange
19	45680	1	Fourchette de changement de vitesses	Gear shift fork	Schaltgabel
20	54340	1	Levier	Lever	Hebel
21	50447	1	Bille de verrouillage	Locking ball	Sperrkugel
22	25092	1	Ressort	Spring	Feder
23	50694	1	Pignon de lanceur	Kickstarter pinion	Antriebszahnrad
24	50695	1	Entretoise	Spacer	Distanzstück
25	42157	1	Ecrou de blocage	Nut	Sechskantmutter
			SYSTEME DE CHANGEMENT DE VITESSES (sur le levier)	GEAR CHANGE MECHANISM (on gear box)	SCHALTSYSTEM (auf Getriebe)
30	40637	1	Ensemble support poulie	Pulley with support	Rolle mit Stütze
31	M7	2	Rondelle platte	Plain washer	Unterlegscheibe
32	V1213	2	Coupelle	Cup	Teller
23	056060	2	Rondelle éventail	Lock-washer	Fächerscheibe
34	032087	2	Ecrou	Nut	Mutter
35	032087	1	Ecrou	Nut	Sechskantmutter
36	053086	1	Rondelle plate	Plain washer	Unterlegscheibe
37	056060	1	Rondelle éventail	Lock-washer	Fächerscheibe

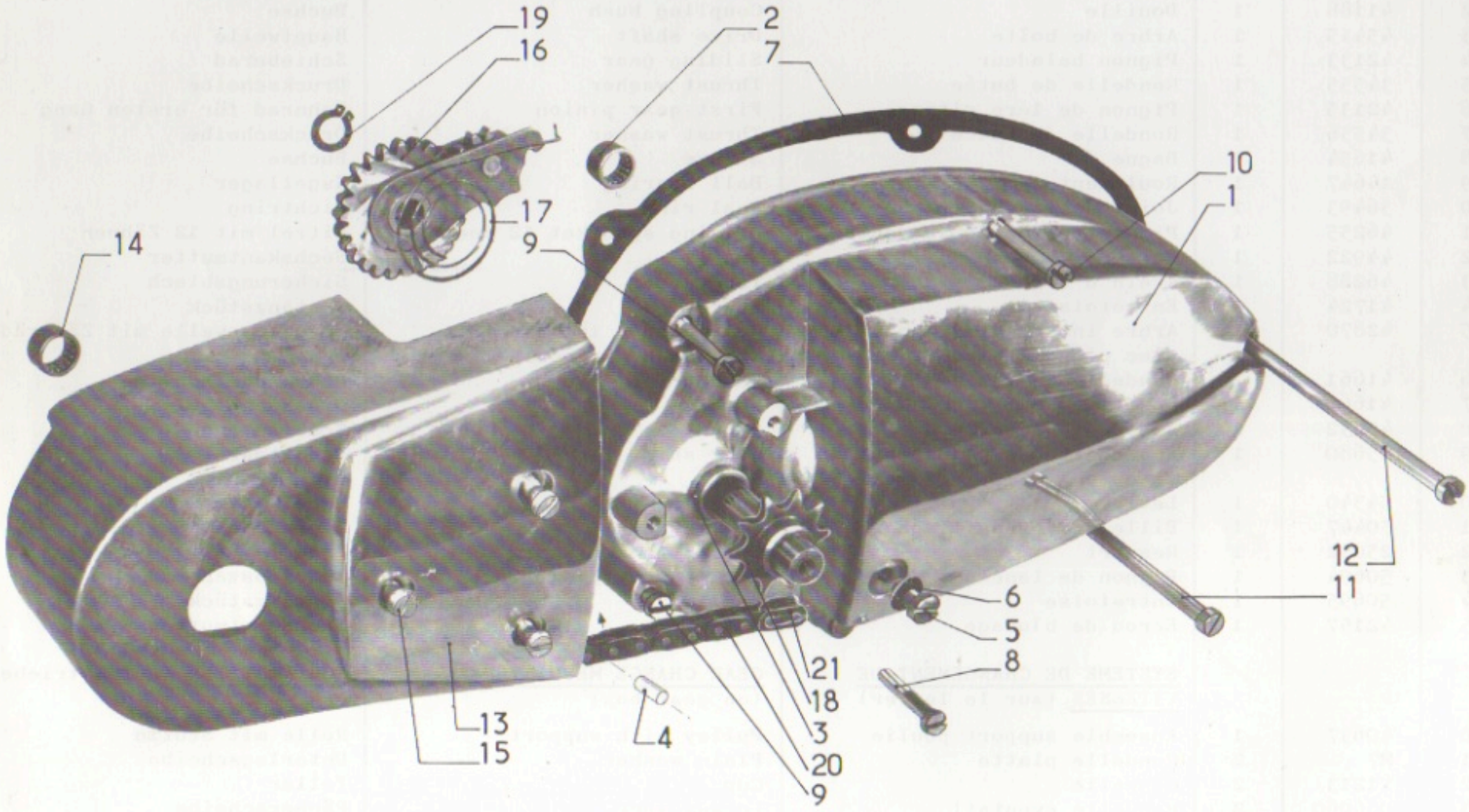

3. 1.73-5

DESSIN DRAWING BILD-Nr	NUMERO PART-Nr BESTELL-Nr	NOMBRE QUANTITY ANZAHL	DESIGNATION	DESCRIPTION	BEZEICHNUNG
			COUVERCLE DE CARTER	CRANKCASE COVER	GEHÄUSEDECKEL
1	51230	1	Couvercle droit	RH cover	Deckel, rechts
2	41949	1	Douille	Socket	Nadellager
3	51883	1	Remboîtage axe de lanceur	Bush	Buchse
4	42786	1	Goupille de position	Locating dowel	Paßstift
5	007030	1	Vis de niveau	Level screw	Verschlußschraube
6	053026	1	Rondelle plate	Plain washer	Scheibe
7	42780	1	Joint du couvercle	Cover gasket	Dichtung
8	007018	1	Vis	Screw	Zylinderschraube
9	007026	2	Vis	Screw	Zylinderschraube
10	007027	1	Vis	Screw	Zylinderschraube
11	007022	1	Vis	Screw	Zylinderschraube
12	007029	1	Vis	Screw	Zylinderschraube
13	51233	1	Couvercle de lanceur	Kickstarter cover	Deckel
14	41949	1	Douille	Socket	Nadellager
15	007021	3	Vis	Screw	Zylinderschraube
			LANCEUR	KICKSTARTER	ANTRIEBSVORRICHTUNG
16	52973	1	Harnais de lanceur	Train of kickstarter wheels	Zahnradvorgelege
17	51657	1	Ressort de harnais	Kickstarter spring	Spring
18	50359	1	Axe de lanceur	Kickstarter spindle	Achse
19	066074	1	Circlips	Circlip	Sicherungsring
20	51281	1	Chaine 3.94 pas 9.52 31 maillons	Chain	Kette mit 31 Gliedern
21	52359	1	Attache rapide	Spring clip	Steckglied

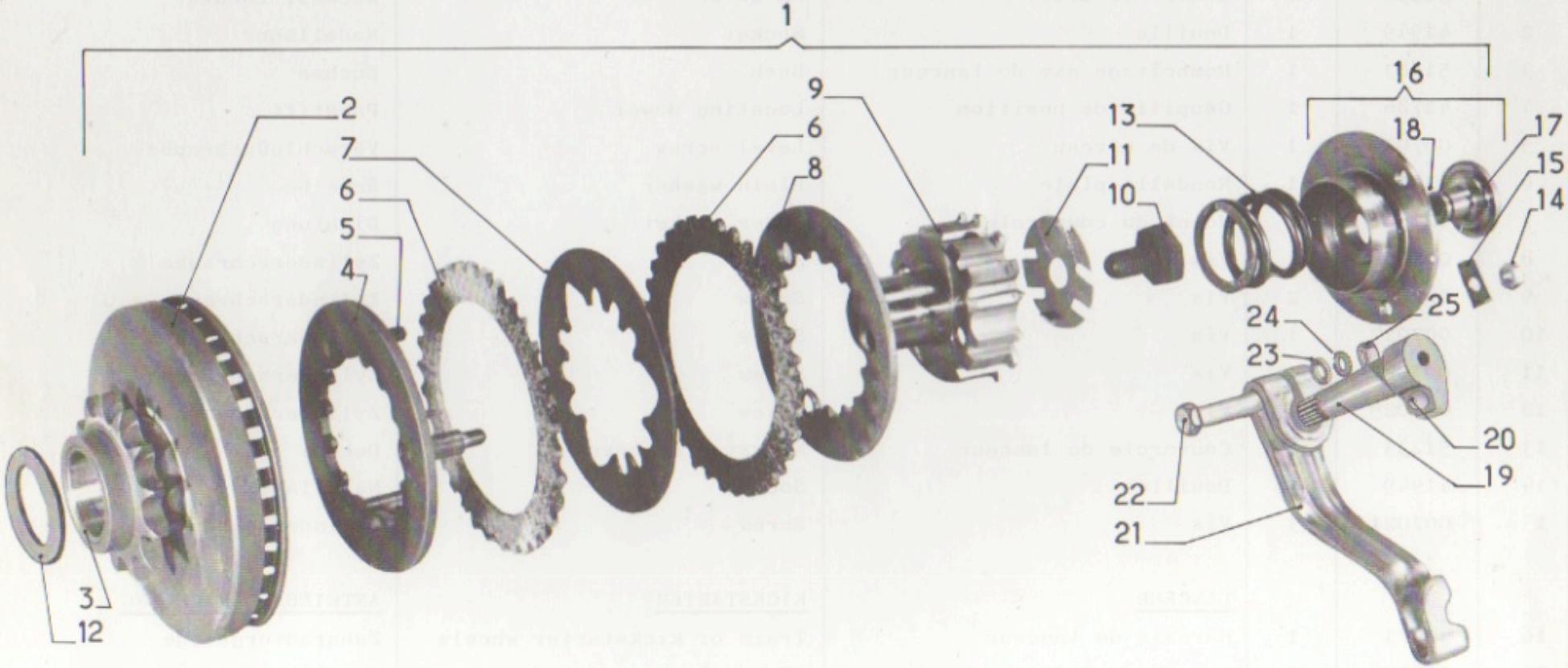

3. 1.73-6

DESSIN DRAWING BILD-Nr	NUMERO PART-Nr BESTELL-Nr	NOMBRE QUANTITY ANZAHL	DESIGNATION	DESCRIPTION	BEZEICHNUNG
			EMBRAYAGE	CLUTCH	KUPPLUNG
1	43650	1	Embrayage complet (3 disques)	Complete clutch (3 plates)	Kupplung, kpl.
2	36199E	1	Cage d'embrayage avec douille	Clutch cage with bush	Kupplungskorb, außen
3	34572	1	Douille de cage	Bush	Buchse
4	34589	1	Plaque intérieure avec goujons	Inner plate with studs	Innere Platte mit Stiftschrauben
5	34589	3	Goujon	Stud	Stiftschraube
6	36071	2	Disque	Driven plate	Abtriebskupplungslamelle
7	19515	1	Disque acier	Driving steel plate	Antriebskupplungslamelle
8	24409	1	Plaque d'appui	Thrust plate	Drucklamelle
9	36200	1	Support	Clutch centre	Kupplungskorb, innen
10	17112	1	Vis	Screw	Sechskantschraube
11	19449	1	Frein	Tab washer	Sicherungsblech
12	34570	1	Rondelle d'appui	Thrust washer	Druckscheibe
13	34575	1	Ressort	Spring	Kupplungsfeder
14	032086	3	Ecrou	Nut	Sechskantmutter
15	19590	3	Frein d'écrou	Tab washer	Sicherungsblech
16	43651	1	Plateau d'embrayage avec butée	Clutch sleeve with ball thrust bearing	Kupplungsflansch
17	43652	1	Butée d'embrayage	Ball thrust bearing	Druckkugellager
18	11732	1	Jonc d'arrêt	Retaining ring	Drahtsprengring
19	48249	1	Came de débrayage av. butée	Clutch control cam	Kupplungsnocke mit Anschlag
20	19731	1	Butée	Clutch control cam button	Nocke
21	42940	1	Levier de débrayage	Clutch control lever	Hebel (Seilzug)
22	001137	1	Vis	Screw	Sechskantschraube
23	053101	1	Rondelle plate	Plain washer	Unterlegscheibe
24	056058	1	Rondelle éventail	Lock-washer	Fächerscheibe
25	032085	1	Ecrou	Nut	Sechskantmutter

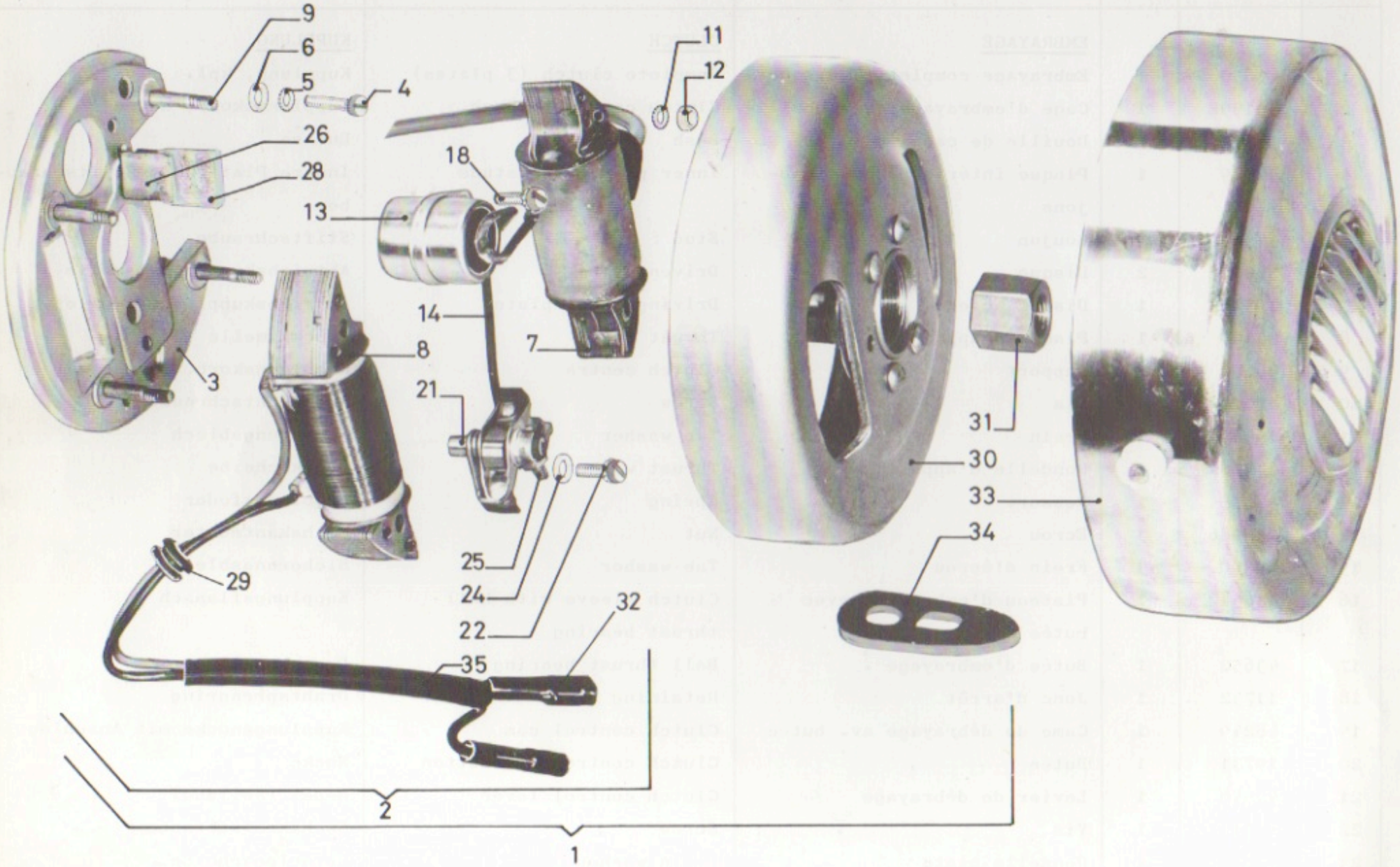

10. 7.74-12

DESSIN DRAWING BILD-Nr	NUMERO PART-Nr BESTELL-Nr	NOMBRE QUANTITY ANZAHL	DESIGNATION	DESCRIPTION	BEZEICHNUNG
			VOLANT MAGNETIQUE	FLYWHEEL MAGNETO	ZÜNDANLAGE
1	55370	1	Volant complet	Flywheel magneto	Elektromagnet
2	55371	1	Stator complet	Stator assembly	Stator, kpl.
3	34533	1	Stator nu	Stator	Stator, nackt
4	007017	2	Vis	Screw	Zylinderschraube
5	056058	2	Rondelle éventail	Lock-washer	Fächerscheibe
6	31565	2	Rondelle plate	Plain washer	Unterlegscheibe
7	53336	1	Bobine d'allumage	Ignition coil	Zündspule
8	55248	1	Bobine d'éclairage avec fils	Lighting coil	Lichtspule
9	50780	4	Vis	Screw	Sechskantschraube
11	056099	4	Rondelle éventail	Lock-washer	Fächerscheibe
12	032086	4	Ecrou	Nut	Sechskantmutter
13	46617	1	Condensateur	Condenser	Kondensator
14	48688	1	Fil connexion	Connecting lead	Elektr. Leitung
18	006001	1	Vis avec rondelle éventail	Screw with lock-washer	Schraube mit Fächerscheibe
21	1742	1	Rupteur	Contact breaker assy.	Unterbrecher
22	006001	1	Vis avec rondelle éventail	Screw with lock-washer	Schraube mit Fächerscheibe
24	053076	1	Rondelle plate	Plain washer	Unterlegscheibe
25	1744	1	Borne complète	Contact breaker terminal assy.	Anschlußpol
26	30917	1	Porte-graisseur	Lubricating felt bracket	Filzhalter
	072009	1	Rivet	Rivet	Niet
28	31567	1	Feutre graisseur	Lubricating felt	Schmierfilz
29	48392	1	Passe-fil lumière	Grommet	Gummitülle
30	48545	1	Rotor	Rotor	Rotor
31	46768	1	Ecrou	Nut	Sechskantmutter
32	143	1	Fiche de raccordment	Wire connector	Kabelschuh
33	41160	1	Couvercle	Cover	Schutzdeckel
34	38485	2	Attache souple	Clamp	Befestigungslasche
35	55194	1	Ensemble fils d'éclairage	Lead	Elektr. Leitung

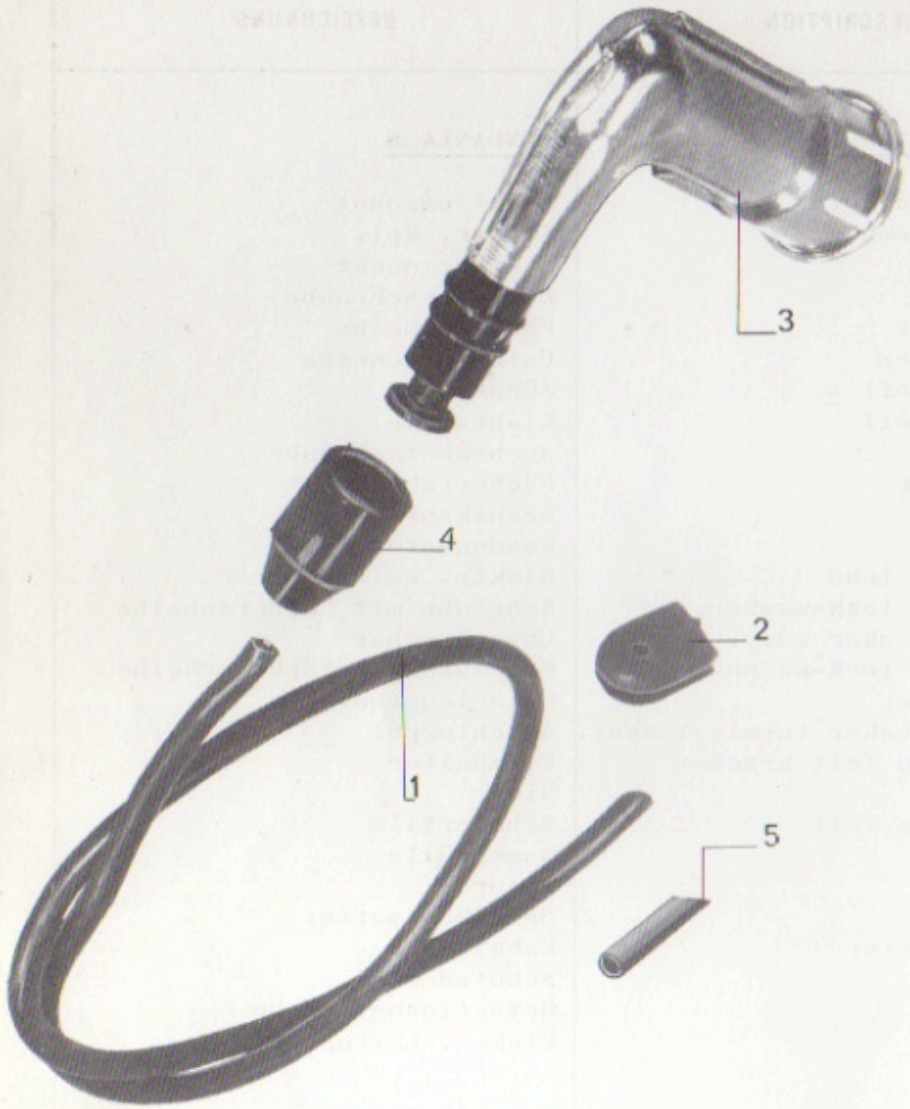

3. 1.73-9

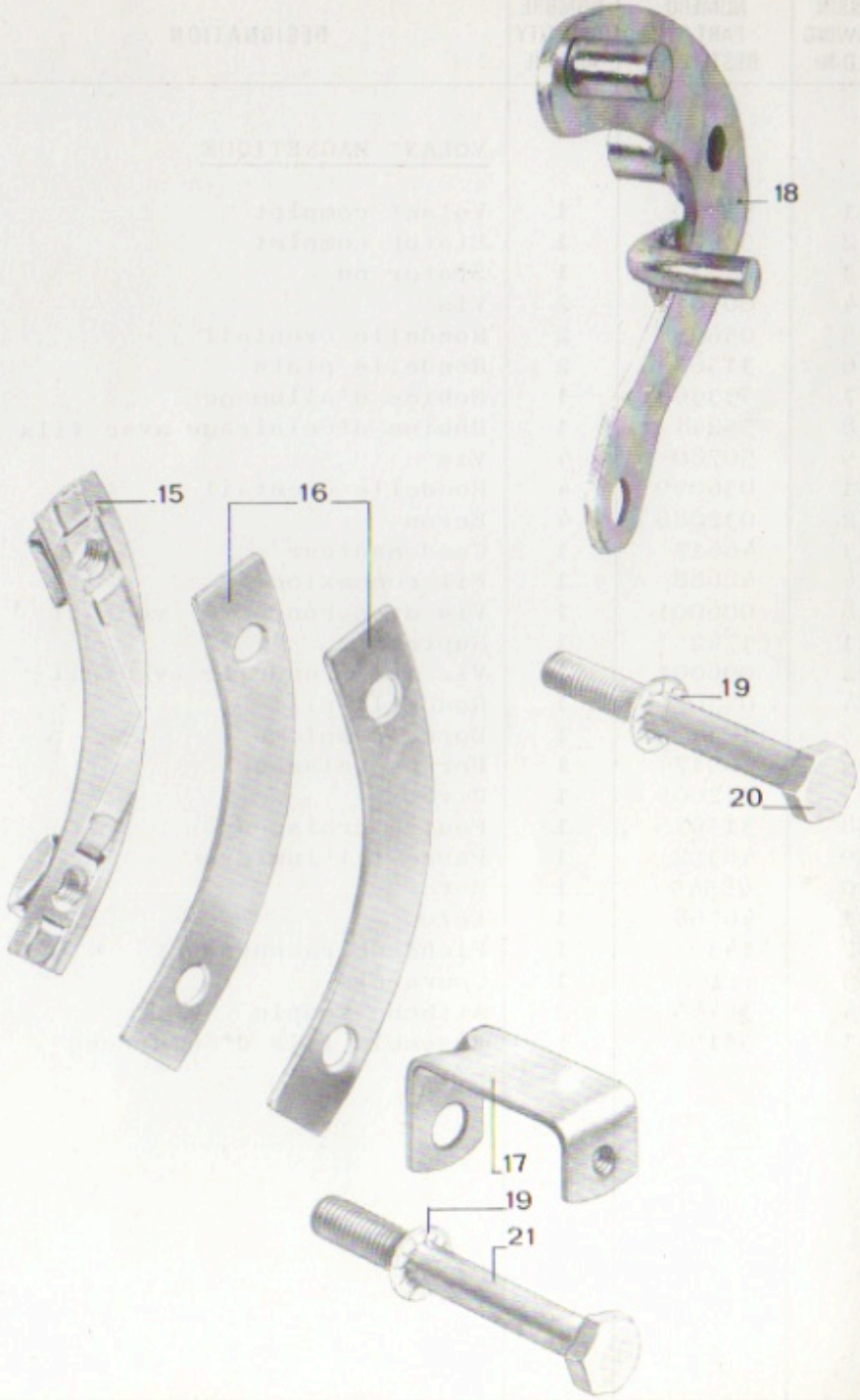

DESSIN DRAWING BILD-Nr	NUMERO PART-Nr BESTELL-Nr	NOMBRE QUANTITY ANZAHL	DESIGNATION	DESCRIPTION	BEZEICHNUNG
			FIL DE BOUGIE	SPARK PLUG LEAD	ZÜNDKABEL
1	53457	1	Fil de bougie (se vend au mètre)	Spark plug lead (sold per meter)	Zündkabel (Meterware)
2	35478	1	Passe fil	Grommet	Gummitülle
3	40434	1	Antiparasite	Radio interference suppressor	Entstörer
4	48690	1	Capuchon protecteur	Protecting cap	Schutzkappe
5	39836	1	Manchon fil de bougie	Ignition wire terminal	Isoliermuffe
			BOUGIE	SPARK PLUG	ZÜNDKERZE
10	1003F	1	Bougie avec joint	Spark plug with gasket	Zündkerze mit Dichtring
11	1010	1	Joint	Gasket	Dichtring
			PIECES FIXATION MOTEUR	ENGINE ATTACHMENT PARTS	MOTORBEFESTIGUNGSTEILE
15	V17134E	1	Bride de fixation	Flange with nut-cages	Platte mit Spezialmuttern
16	V17186	2	Plaque entretoise	Spacing plate	Distanzplatte
17	53294	1	Patte de fixation pare-chaîne	Chain-guard fixing piece	Haltewinkel
18	50423	1	Guide-chaîne	Guide	Führung
19	031193	2	Rondelle éventail	Lock-washer	Fächerscheibe
20	001142	1	Vis 8X50	Screw	Sechskantschraube
21	001162	1	Vis 8X65	Screw	Sechskantschraube

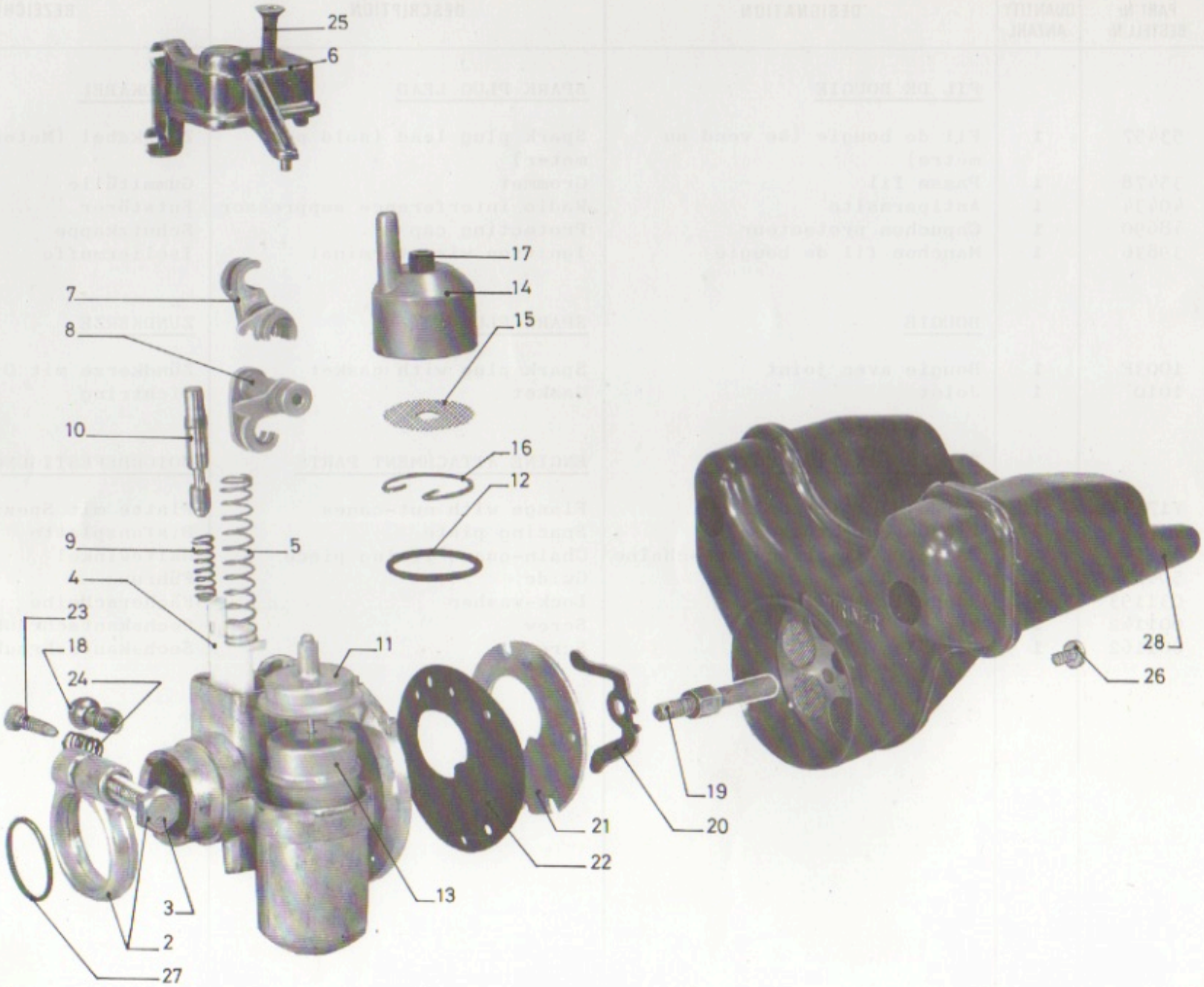

23. 1.74-2

DESSIN DRAWING BILD-Nr	NUMERO PART-Nr BESTELL-Nr	NOMBRE QUANTITY ANZAHL	DESIGNATION	DESCRIPTION	BEZEICHNUNG
			CARBURATEUR	CARBURETTOR	VERGASER
	53976	1	Carburateur E 12 G 764	Carburettor E 12 G 764	Vergaser E 12 G 764
2	69752	1	Collier avec vis	Collar with screw	Klemmschelle mit Schraube
3	6171	1	Vis de serrage du collier	Screw	Sechskantschraube
4	53366	1	Volet des gaz	Throttle slide	Gasschieber
5	53367	1	Ressort du volet	Spring	Druckfeder
6	53368	1	Couvercle de commande	Cover	Deckel
7	53369	1	Levier de starter	Choke lever	Starterhebel
8	53370	1	Levier des gaz	Throttle lever	Gashebel
9	53371	1	Ressort	Spring	Feder
10	53372	1	Piston de starter	Choke piston	Starterkolben
11	53373	1	Couvercle de cuve	Cover	Deckel
12	53374	1	Joint	Seal	Dichtung
13	53375	1	Flotteur	Float	Schwimmer
14	53376	1	Chapeau de cuve	Cover	Deckel
15	53377	1	Filtre à essence	Filter	Benzinfilter
16	53378	1	Jonc	Retaining ring	Drahtsprengring
17	53379	1	Joint	Seal	Dichtung
18	53380	1	Gicleur de 230	Jet 230	Vergaserdüse 230
19	53381	1	Colonette 8 X 48	Screw	Schraube
20	53382	1	Ressort	Spring	Feder
21	53383	1	Plaque	Small plate	Plakette
22	53384	1	Joint	Seal	Dichtung
23	53385	1	Vis de ralenti	Slow-running adjusting screw	Regulierschraube
24	53386	1	Ressort de la vis	Spring	Feder
25	53387	1	Vis ø 4 X 25	Screw	Schraube
26	53388	1	Vis	Screw	Schraube
27	69776	1	Joint	Seal	Dichtung
28	53389	1	Silencieux complet	Air intake silencer	Ansauggeräuschdämpfer

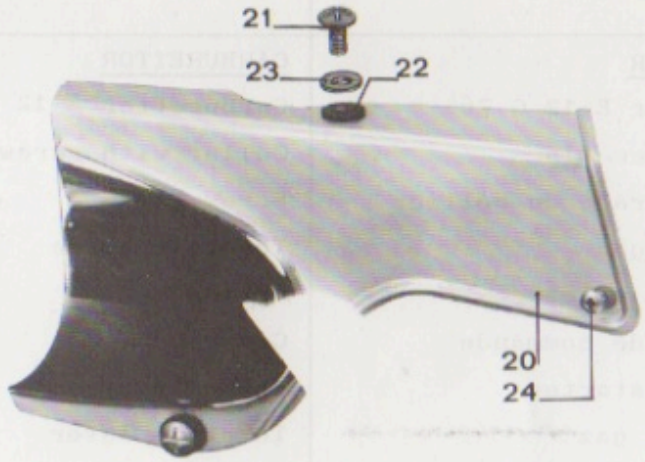

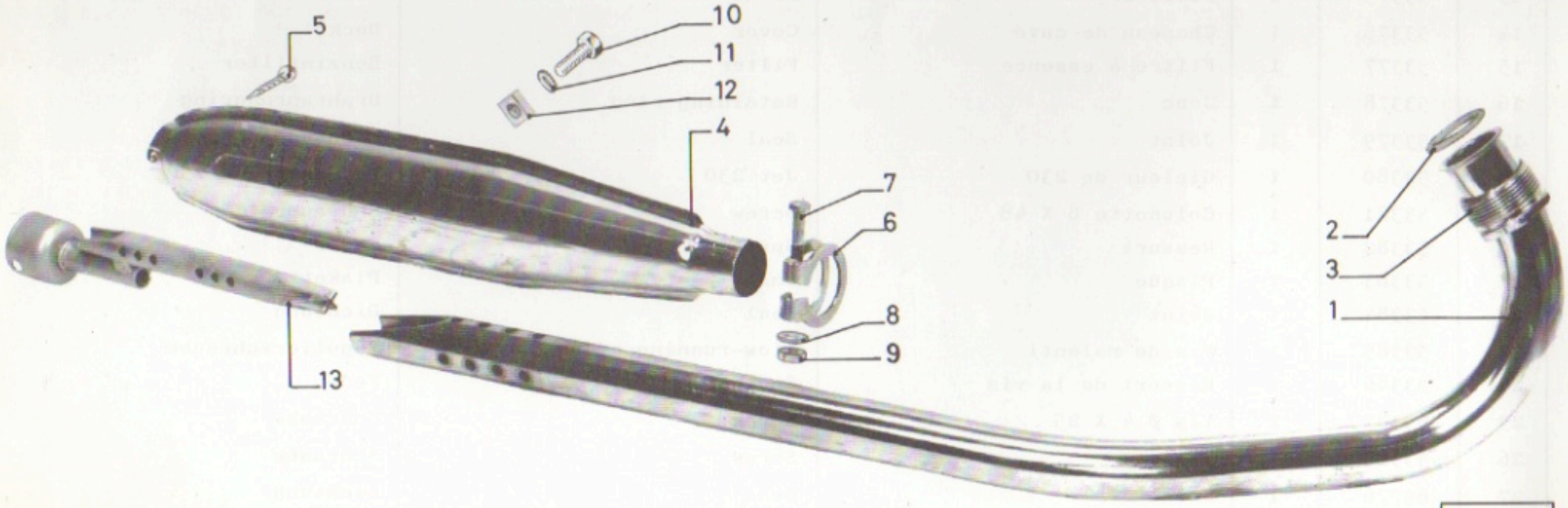

10. 7.74-13

DESSIN DRAWING BILD-Nr	NUMERO PART-Nr BESTELL-Nr	NOMBRE QUANTITY ANZAHL	DESIGNATION	DESCRIPTION	BEZEICHNUNG
			ECHAPPEMENT	EXHAUST SYSTEM	AUSPUFFANLAGE
1	54001	1	Tuyau échappement	Exhaust pipe	Auspuffrohr
2	39240	1	Joint	Gasket	Dichtring
3	51024	1	Ecrou	Coupling nut	überwurfmutter
4	53218	1	Pot d'échappement complet	Silencer	Auspufftopf
5	016014	1	Vis à tôle	Screw	Sechskantschraube
6	40304	1	Collier	Clip	Klemmschelle
7	001158	1	Vis	Screw	Sechskantschraube
8	053086	1	Rondelle plate	Plain washer	Unterlegscheibe
9	032087	1	Ecrou	Nut	Sechskantmutter
10	001334	1	Vis de fixation	Screw	Sechskantschraube
11	056091	1	Rondelle éventail	Lock-washer	Fächerscheibe
12	041003	1	Ecrou	Nut	Sechskantmutter
13	69837	1	Partie intérieure de pot	Inner part	Innerteil
			PARE-CHAINE	CHAIN GUARD	KETTENSCHUTZ
20	*53208	1	Pare-chaine avant	Front chain-guard	Kettenschutz, vorne
21	008038	2	Vis	Screw	Schraube
22	061002	1	Rondelle caoutchouc	Rubber washer	Gummischeibe
23	060002	2	Rondelle rilsan	Rilsan washer	Rilsan Scheibe
24	016028	1	Vis à tole	Screw	Halbrundschraube
			* Ne pas omettre de préciser le coloris	* Do not omit to specify colour	* Vergessen Sie nicht die genaue Farbe anzugeben

APPARIAGE CYLINDRES ET PISTONS JEU 0.03

Tableau de correspondance. La lettre repère du cylindre est frappée sur le plan de joint de culasse et celle du piston sur la partie bombée supérieure.

CYLINDRES		PISTONS	
lettre repère	diamètre alésage	lettre repère	diamètre
A	39,91	A	39,88
B	39,92	B	39,89
C	39,93	C	39,90
D	39,94	D	39,91
E	39,95	E	39,92
F	39,96	F	39,93
G	39,97	G	39,94
H	39,98	H	39,95
I	39,99	I	39,96
K	40,48	K	40,45
L	40,49	L	40,46
M	40,50	M	40,47
N	40,51	N	40,48
P	40,52	P	40,49
Q	40,53	Q	40,50

MATCHING CYLINDERS AND PISTONS CLEARANCE 0.03

Table of correspondences. The cylinder index letter is stamped on the machined surface of the barrel, while the piston one is stamped on its upper convex surface.

CYLINDERS		PISTONS	
index letter	diameter bore	index letter	diameter
A	39,91	A	39,88
B	39,92	B	39,89
C	39,93	C	39,90
D	39,94	D	39,91
E	39,95	E	39,92
F	39,96	F	39,93
G	39,97	G	39,94
H	39,98	H	39,95
I	39,99	I	39,96
K	40,48	K	40,45
L	40,49	L	40,46
M	40,50	M	40,47
N	40,51	N	40,48
P	40,52	P	40,49
Q	40,53	Q	40,50

ABMESSUNG VON ZYLINDERN UND KOLBEN TOLERANZ 0.03

Vergleichstabelle. Der Buchstabe zur Kennzeichnung des Zylinders ist auf der Zylinderkopffläche eingeschlagen und der des Kolbens auf der oberen Wölbung.

ZYLINDER		KOLBEN	
Kennzeichnung	Innen ø	Kennzeichnung	Außen ø
A	39,91	A	39,88
B	39,92	B	39,89
C	39,93	C	39,90
D	39,94	D	39,91
E	39,95	E	39,92
F	39,96	F	39,93
G	39,97	G	39,94
H	39,98	H	39,95
I	39,99	I	39,96
K	40,48	K	40,45
L	40,49	L	40,46
M	40,50	M	40,47
N	40,51	N	40,48
P	40,52	P	40,49
Q	40,53	Q	40,50

Partie cycle
Cycle parts
Fahrgestell

104 F3

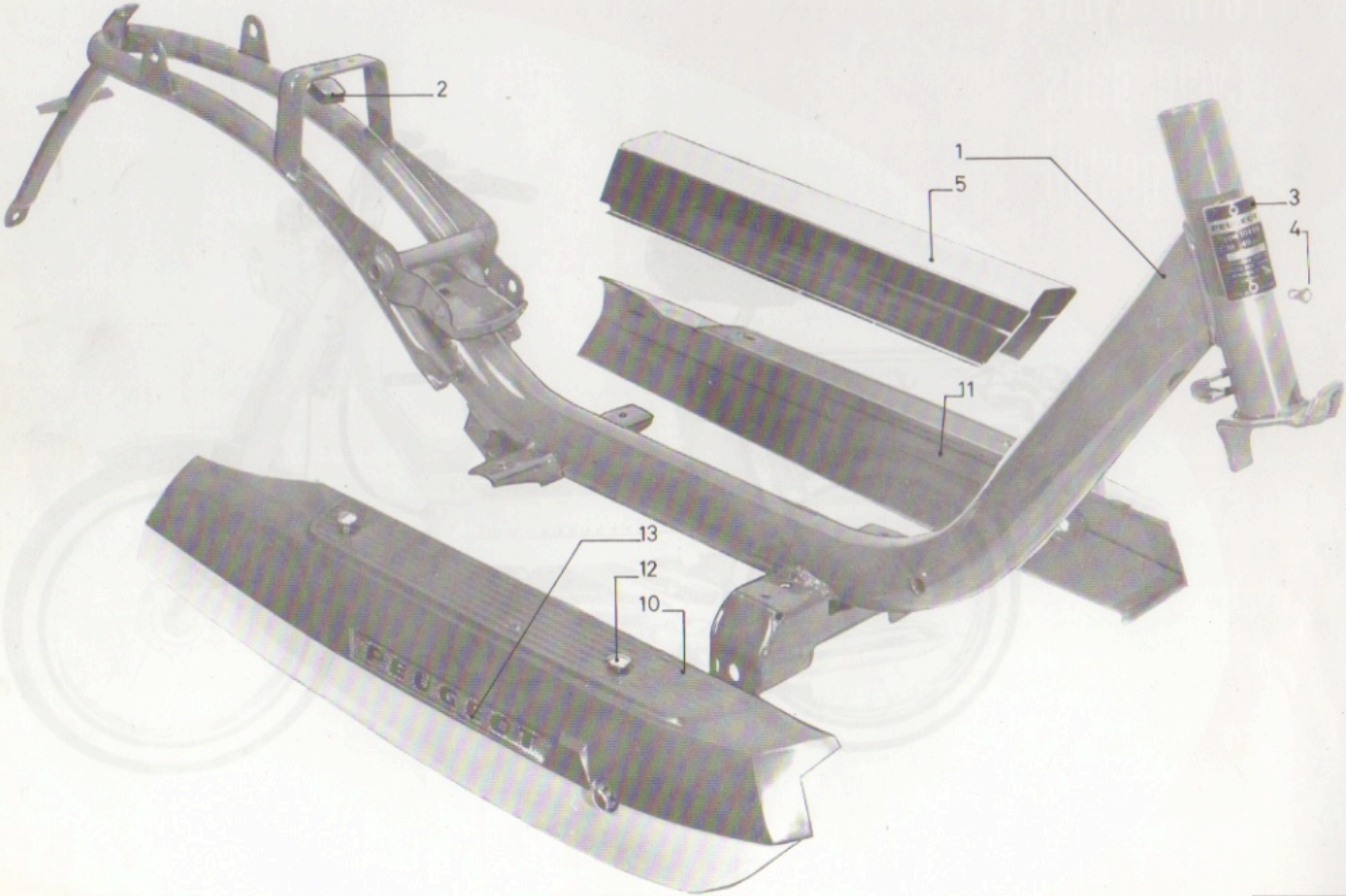

10. 7.74-14

DESSIN DRAWING BILD-Nr	NUMERO PART-Nr BESTELL-Nr	NOMBRE QUANTITY ANZAHL	DESIGNATION	DESCRIPTION	BEZEICHNUNG
			CHASSIS	FRAME	RAHMEN
1	*53205	1	Chassis	Frame	Rahmen
2	50718	1	Butée d'appui	Rubber plate	Gummiunterlage
3	53674	1	Plaquette constructeur	Manufacturer's plate	Typenschild
4	072077	2	Rivet	Rivet	Niet
5	54229	1	Enjoliveur inox	Embellisher	Verzierer
			CAPOTAGES	ENGINE FAIRINGS	MOTORVERKLEIDUNGEN
10	*54232	1	Marchepied droit	RH engine fairing	Motorverkleidung
11	*54233	1	Marchepied gauche	LH engine fairing	Motorverkleidung
12	52033	6	Vis	Screw	Linsenschraube
13	51631	2	Marque Peugeot (fond blanc)	Peugeot badge	Namenszug Peugeot
			* Ne pas omettre de préciser le coloris	* Do not omit to specify colour	* Vergessen Sie nicht die genaue Farbe anzugeben

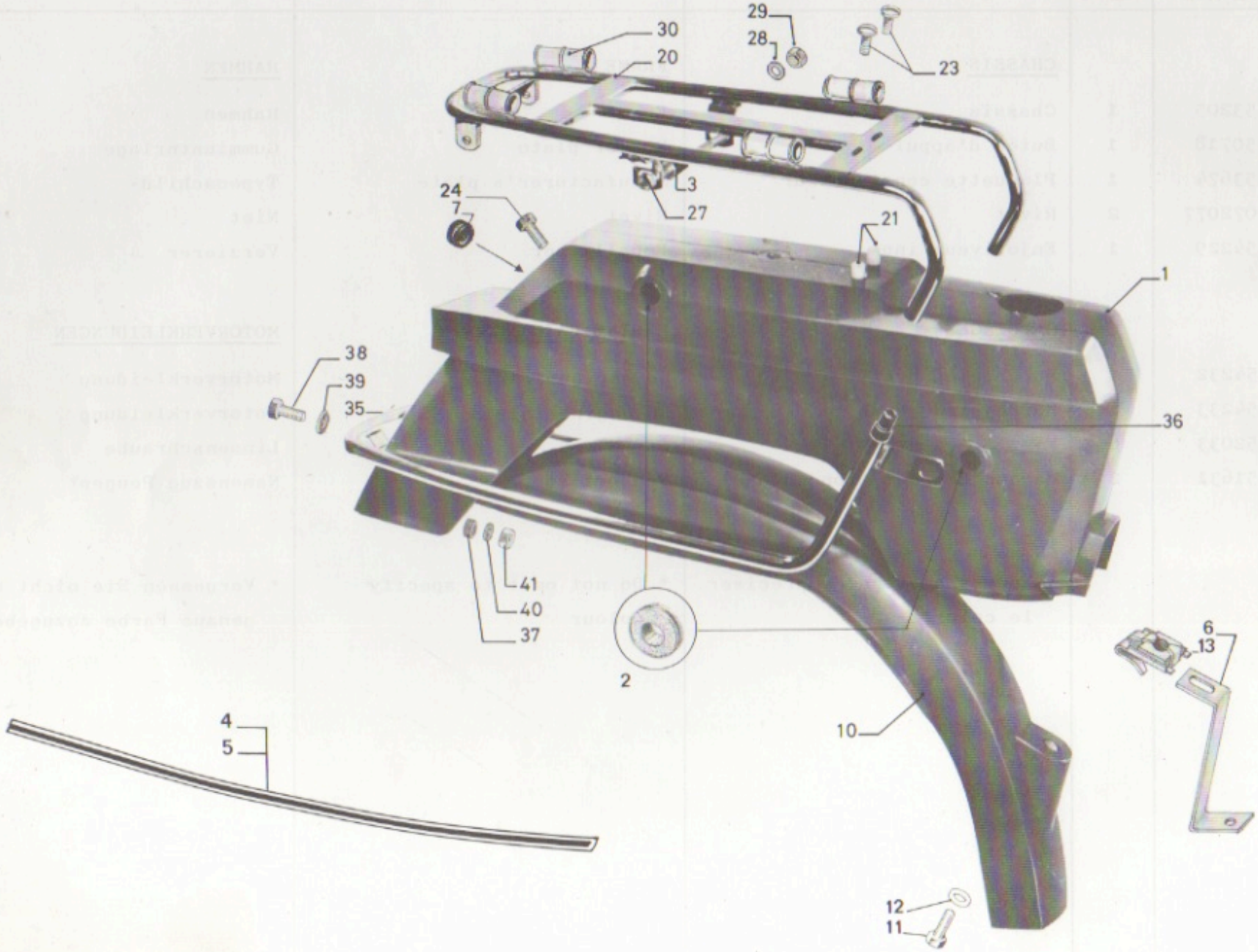

12. 7.74-1

DESSIN DRAWING BILD-Nr	NUMERO PART-Nr BESTELL-Nr	NOMBRE QUANTITY ANZAHL	DESIGNATION	DESCRIPTION	BEZEICHNUNG
			COQUE ARRIERE	REAR BODY	HECKVERKLEIDUNG
1	*54466	1	Coque arrière	Rear body	Heckverkleidung
2	48805	4	Anneau amortisseur	Rubber damper	Gummidämpfer
3	48806	2	Entretoise	Spacer	Distanzstück
4	52311	1	Décor gauche	LH decoration tape	Dekor, links
5	52312	1	Décor droit	RH decoration tape	Dekor, rechts
6	54521	1	Support centrale clignotant	Blinking unit bracket	Blinkgeber- holder
	54203	1	Autocollant "allumage ISO-VOLT"	Adhesive tape "allumage ISOVOLT"	Selbstklebendes Band "allumage ISOVOLT"
7	073029	1	Passe-fil	Grommet	Gummitülle
			GARDE-BOUE ARRIERE	REAR MUDGUARD	HINTERRADSCHUTZBLECH
10	*48952	1	Garde-boue arrière	Rear mudguard	Hinterradschutzblech
11	001121	1	Vis de 6X16	Screw	Sechskantschraube
12	053071	1	Rondelle	Washer	Unterlegscheibe
13	044018	1	Ecrou	Nut	Sechskantmutter
			PORTE-BAGAGES	LUGGAGE CARRIER	GEPÄCKTRÄGER
20	54448	1	Porte-bagages	Luggage carrier	Gepäckträger
21	54256	2	Entretoise	Spacer	Distanzstück
23	008035	2	Vis 5 X 22	Screw	Linsenschraube
24	001121	1	Vis 6 X 16	Screw	Sechskantschraube
27	001118	1	Vis	Screw	Sechskantschraube
28	056092	1	Rondelle éventail	Lock-washer	Fächerscheibe
29	032083	1	Ecrou	Nut	Sechskantmutter
30	54228	4	Coiffe d'appui	Protector tube	Schutzhülse
			PARE-CHOCS	BUMPER	STOßSTANGE
35	54362	1	Pare-chocs enjoliveur	Cover-bumper	Verzierungsstoßstange
36	54227	2	Bouche tube	Rubber plug	Gummistopfen
37	48823	1	Entretoise	Spacer	Distanzstück
38	001120	1	Vis	Screw	Sechskantschraube
39	053086	1	Rondelle plate	Washer	Unterlegscheibe
40	056097	1	Rondelle	Lock-washer	Fächerscheibe
41	032087	1	Ecrou	Nut	Sechskantmutter
			* Ne pas omettre de préciser le coloris	* Do not omit to specify colour	* Vergessen Sie nicht die genaue Farbe anzugeben

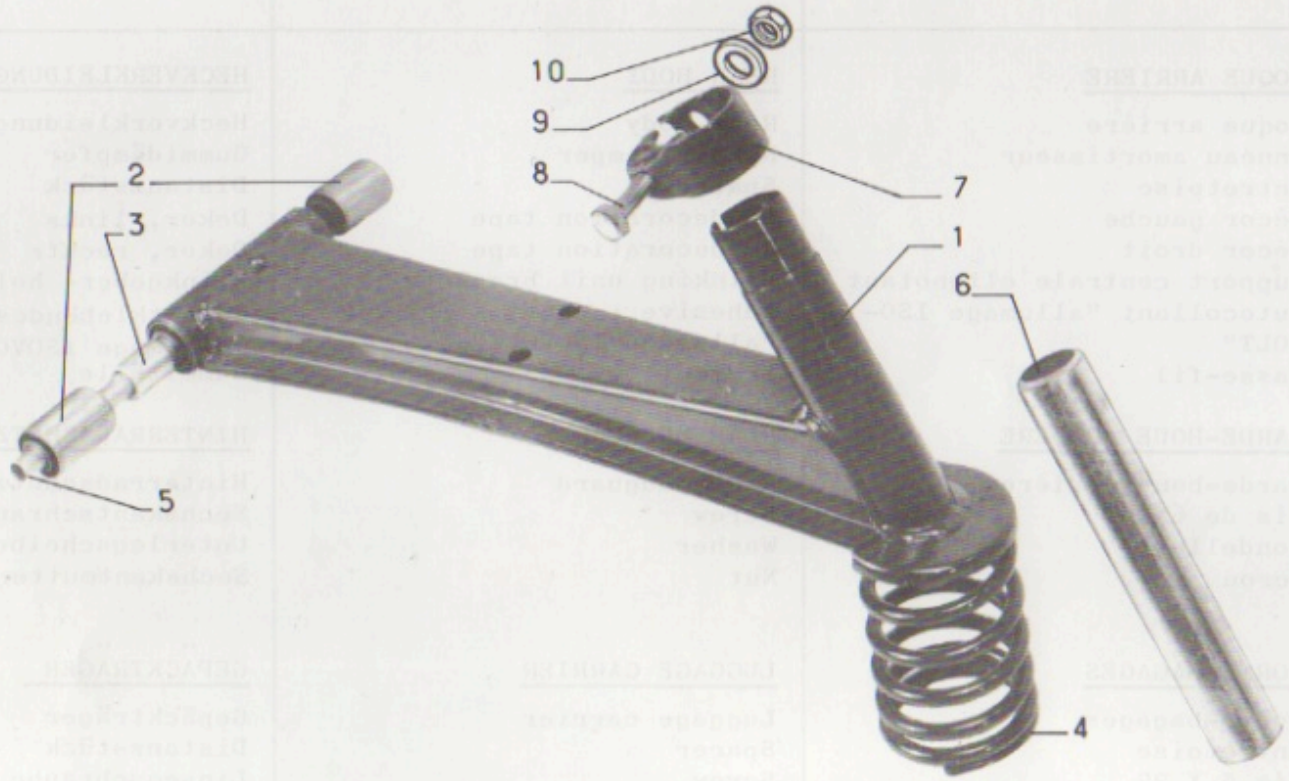

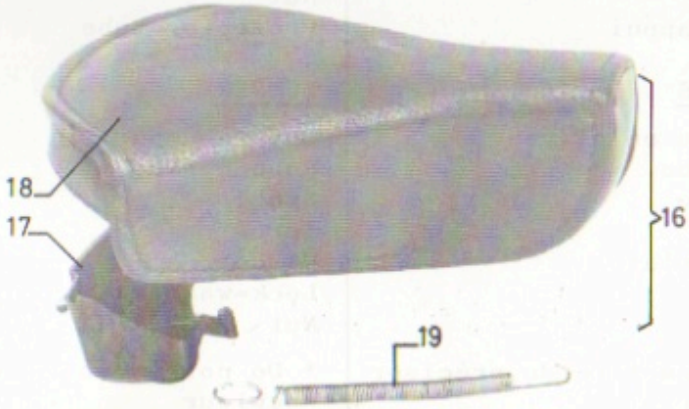

1. 2.74-2

DESSIN DRAWING BILD-Nr	NUMERO PART-Nr BESTELL-Nr	NOMBRE QUANTITY ANZAHL	DESIGNATION	DESCRIPTION	BEZEICHNUNG
			SUSPENSION DE SELLE	SADDLE SUSPENSION	SATTELAUFHÄNGUNG
1	*48850	1	Bras	Suspension arm assy.	Schwingarm
2	44312	2	Silentbloc	Silentbloc	Silentblock
3	43963	1	Entretoise	Spacing tube	Distanzrohr
4	44377	1	Ressort	Spring	Druckfeder
5	48859	1	Entretoise intérieure	Spacing tube	Distanzrohr
6	51265	1	Tige de selle	Saddle adjusting tube	Sattelstütze
7	46485	1	Collier de serrage	Clip	Klemmschelle
8	001141	1	Vis 8 X 45	Screw	Sechskantschraube
9	053100	1	Rondelle	Washer	Unterlegscheibe
10	032083	1	Ecrou	Nut	Sechskantmutter
			SELLE	SADDLE	SATTEL
16	52197	1	Selle	Saddle	Sattel
17	45657	1	Sacoche	Tool bag	Satteltasche
18	48048	1	Dessus de selle	Saddle cover	Sattelbezug
19	48049	10	Ressort	Spring	Feder
			* Ne pas omettre de préciser le coloris	* Do not omit to specify colour	* Vergessen Sie nicht die genaue Farbe anzugeben

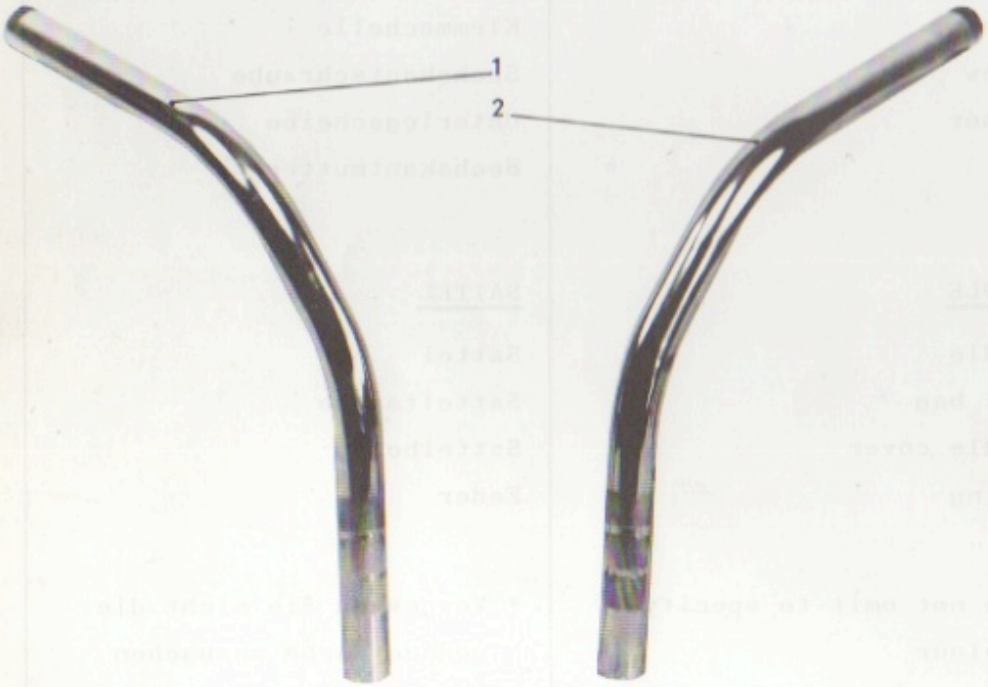

1. 2.74-3

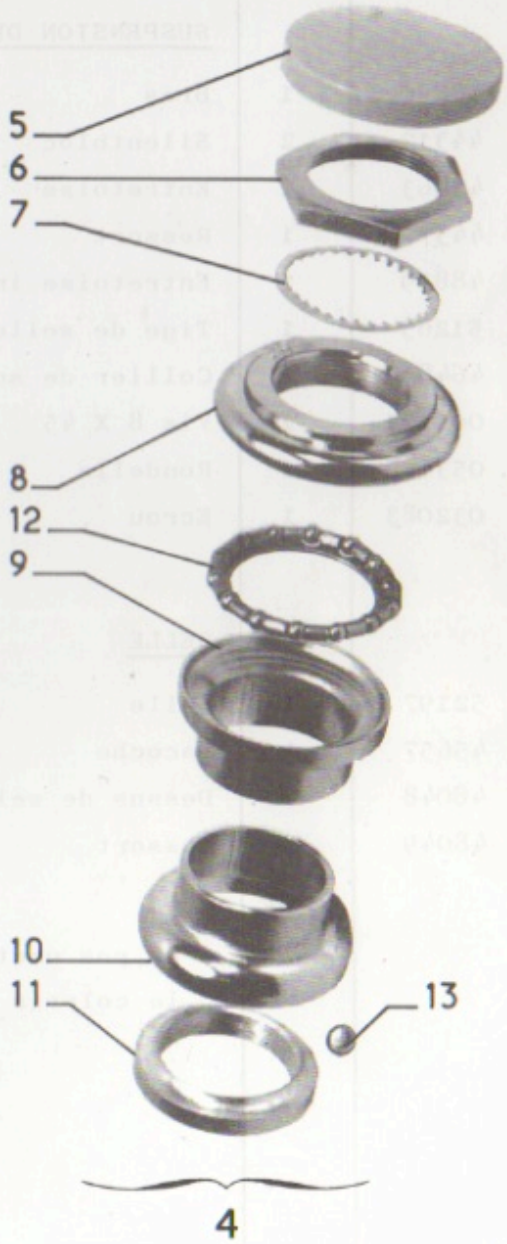

1. 2.74-4

DESSIN DRAWING BILD-Nr	NUMERO PART-Nr BESTELL-Nr	NOMBRE QUANTITY ANZAHL	DESIGNATION	DESCRIPTION	BEZEICHNUNG
			GUIDON	HANDLEBAR	LENKER
1	51647	1	Branche droite	RH handlebar tube	Lenkerhälfte, rechts
2	51648	1	Branche gauche	LH handlebar tube	Lenkerhälfte, links
			DIRECTION	STEERING GEAR	LENKGETRIEBE
4	51974	1	Jeu de direction complet	Steering set, cpl.	Steuersatz, kpl.
5	52154	1	Bouchon	Plug	Verschluß
6	51646	1	Contre-écrou	Check-nut	Gegenmutter
7	056118	1	Rondelle éventail	Lock-washer	Fächerscheibe
8	91783	1	Cône réglable	Adjustment cone	Oberer Konus
9	91778	1	Cuvette supérieure	Upper cup	Obere Lagerschale
10	46840	1	Cuvette inférieure	Lower cup	Untere Lagerschale
11	41548	1	Cône inférieur	Lower cone	Gabelkonus
12	91502	1	Cage à billes	Ball cage	Kugelhalter
13	691 A	25	Bille Ø 3,97	Ball	Kugel

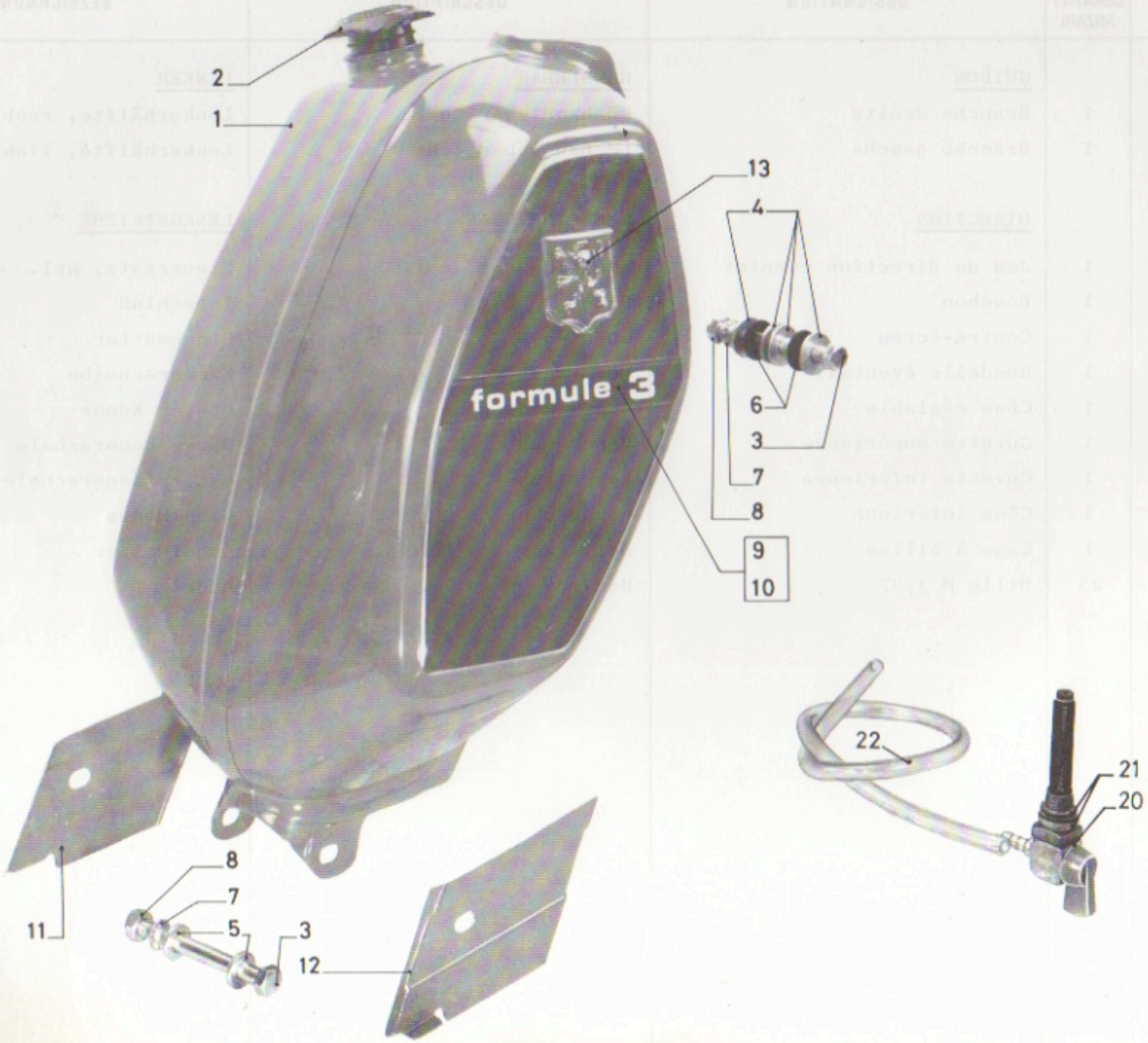

10. 7.74-1

DESSIN DRAWING BILD-Nr	NUMERO PART-Nr BESTELL-Nr	NOMBRE QUANTITY ANZAHL	DESIGNATION	DESCRIPTION	BEZEICHNUNG
			RESERVOIR	PETROL TANK	TANK
1	*69838	1	Réservoir d'essence	Petrol tank	Tank
2	52321	1	Bouchon de réservoir	Cap	Tankverschluß
3	001126	2	Vis de fixation 7 X 65	Screw	Sechskantschraube
4	053071	4	Rondelle plate	Plain washer	Unterlegscheibe
5	053110	2	Rondelle plate	Plain washer	Unterlegscheibe
6	060003	2	Rondelle rilsan	"Rilsan" washer	"Rilsan" Scheibe
7	056091	2	Rondelle éventail	Lock-washer	Fächerscheibe
8	032094	2	Ecrou	Nut	Sechskantmutter
9	53721	1	Décor "FORMULE 3" côté D.	RH petrol tank embellisher	Dekor, rechts
10	53720	1	Décor "FORMULE 3" côté G.	LH petrol tank embellisher	Dekor, links
11	54230	1	Plaquette de raccordement G.	LH plate	Platte, links
12	54231	1	Plaquette de raccordement D.	RH plate	Platte, rechts
13	49408	2	Ecusson rouge	Badge	Wappen
			ROBINET D'ESSENCE	PETROL TAP	BENZINHAHN
20	52316	1	Robinet d'essence à réserve	Petrol tap	Reservehahn
21	46635-36	1	Joint caoutchouc	Seal	Dichtring
22	1163	0.36m	Tuyau d'essence (se vend au mètre)	Petrol pipe (sold per meter)	Benzinschlauch (Meterware)
			* Ne pas omettre de préciser le coloris	* Do not omit to specify colour	* Vergessen Sie nicht die genaue Farbe anzugeben

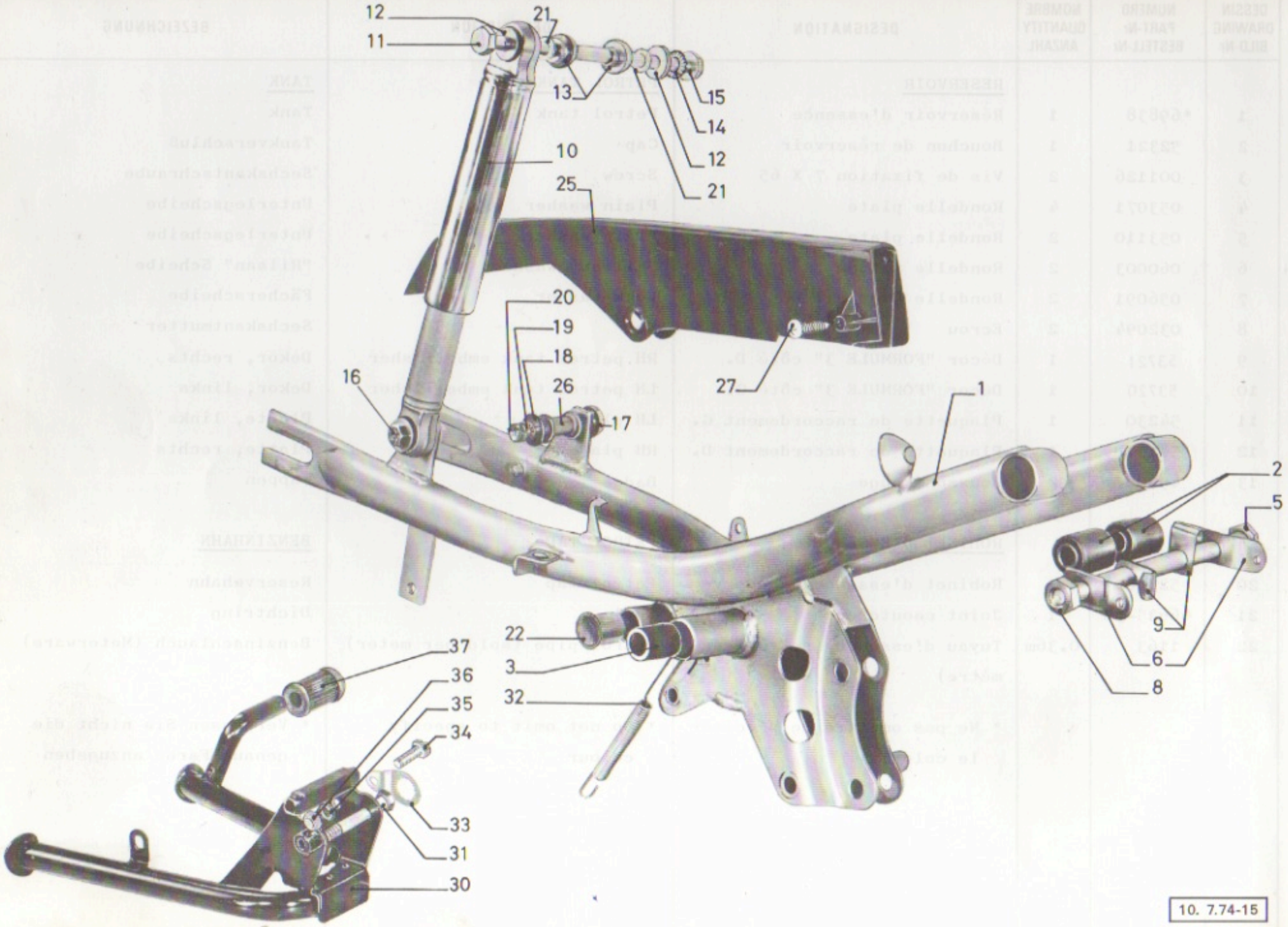
12
11
21
13
15
14
12
21
10
25
20
19
18
16
26
17
27
1
2
5
9
6
8
22
3
32
37
36
35
34
33
31
30

10. 7.74-15

DESSIN DRAWING BILD-Nr	NUMERO PART-Nr BESTELL-Nr	NOMBRE QUANTITY ANZAHL	DESIGNATION	DESCRIPTION	BEZEICHNUNG
			SUSPENSION ARRIERE	REAR SUSPENSION	HINTERRADFEDERUNG
1	*69806	1	Bras de suspension arrière	Rear swinging arm	Aufhängearm
2	44312	2	Silentbloc	Silentbloc	Silentblock
3	50771	2	Remboîtage	Bush	Buchse
5	001297	1	Vis 10 X 177	Screw	Sechskantschraube
6	48885	2	Patte de fixation capotage	Fixing part	Stütze
8	032153	1	Ecrou	Nut	Sechskantmutter
9	48886	2	Bride de maintien	Clamp	Klammer
10	48883	2	Amortisseur	Shock-absorber	Teleskopstoßdämpfer
11	001116	1	Vis 10 X 200	Screw	Sechskantschraube
12	053105	2	Rondelle	Washer	Unterlegscheibe
13	48944	2	Embase	Shouldered spacer	Distanzstück mit Bund
14	056093	1	Rondelle éventail	Lock-washer	Fächerscheibe
15	032095	1	Ecrou	Nut	Sechskantmutter
16	001127	1	Vis 8 X 35	Screw	Sechskantschraube
17	001128	1	Vis 8 X 70	Screw	Sechskantschraube
18	053090	3	Rondelle	Washer	Unterlegscheibe
19	056092	2	Rondelle éventail	Lock-washer	Fächerscheibe
20	032083	2	Ecrou	Nut	Sechskantmutter
21	053116	2	Rondelle ép. 4 mm	Washer, thickness 4 mm	Scheibe, Stärke 4 mm
22	49499	2	Coussinet	Bush	Lagerbuchse
			PARE CHAINE ARRIERE	REAR CHAIN GUARD	HINTERER KETTENSCHUTZ
25	*53210	1	Pare chaine arrière	Rear chain guard	Hinterer Kettenschutz
26	48825	1	Entretoise	Spacer	Distanzstück
27	016028	1	Vis à tôle	Screw	Linsenschraube
			BEQUILLE CENTRALE	CENTRE STAND	STÄNDER
30	53795	1	Béquille centrale	Centre stand	Ständer
31	001162	1	Vis axe	Pivot bolt	Ständerbolzen
32	37513	1	Ressort	Spring	Zugfeder
33	45285	1	Bride	Flange	Sicherungsplatte
34	001119	1	Vis 6 X 10	Screw	Sechskantschraube
35	056060	1	Rondelle éventail	Lock-washer	Fächerscheibe
36	032087	1	Ecrou	Nut	Sechskantmutter
37	50819	1	Manchon caoutchouc	Rubber cap	Gummimuffe
			* Ne pas omettre de préciser le coloris	* Do not omit to specify colour	* Vergessen Sie nicht die genaue Farbe anzugeben

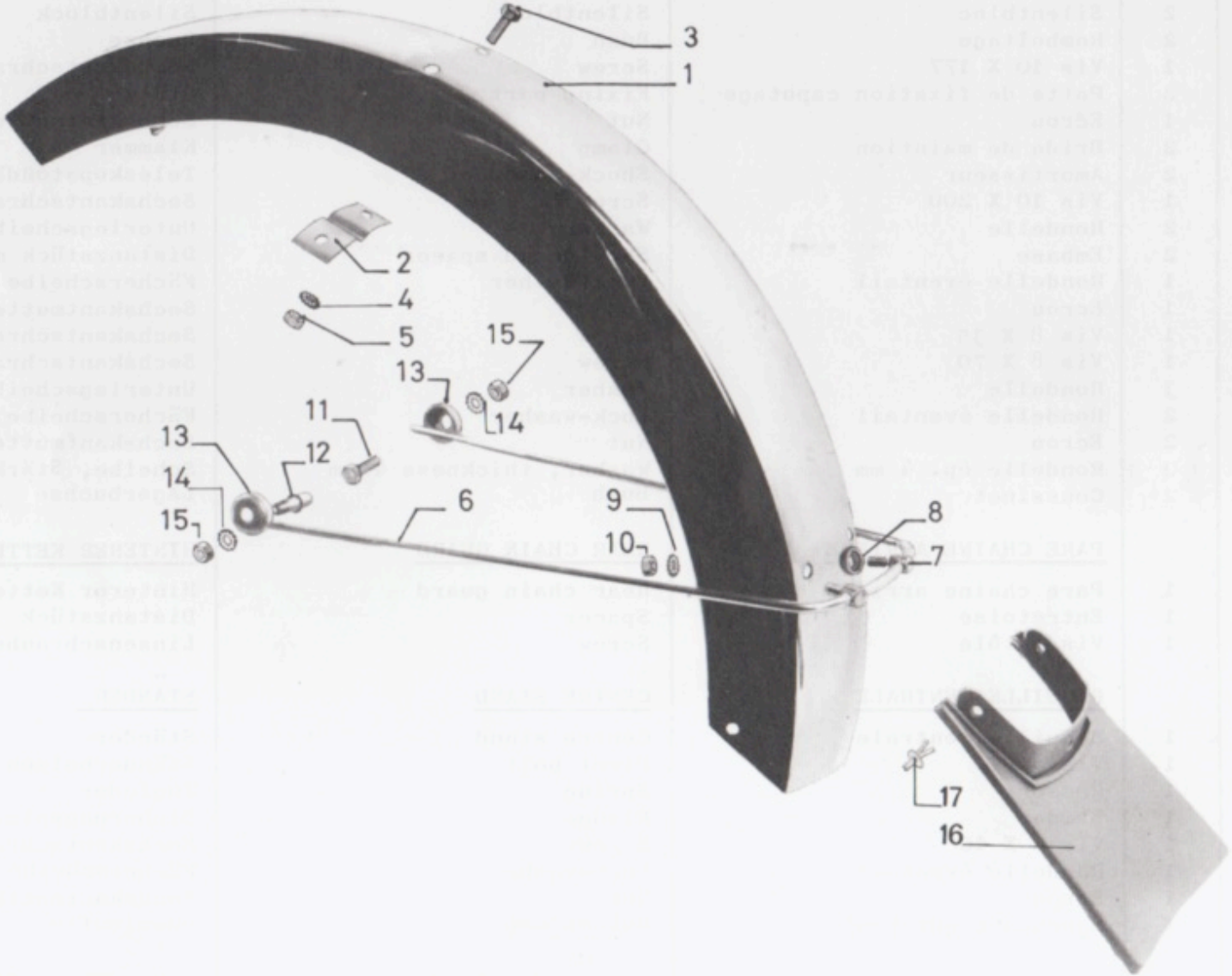

23. 1.74-6

DESSIN DRAWING BILD-Nr	NUMERO PART-Nr BESTELL-Nr	NOMBRE QUANTITY ANZAHL	DESIGNATION	DESCRIPTION	BEZEICHNUNG
			GARDE-BOUE AVANT	FRONT MUDGUARD	VORDERRADSCHUTZBLECH
1	54261	1	Garde-boue avant INOX	Front mudguard (INOX)	Vorderradschutzblech, INOX
2	52674	1	Renfort	Stiffener	Platte
3	001105	2	Vis 6 X 12	Screw	Sechskantschraube
4	056097	2	Rondelle éventail	Lock-washer	Fächerscheibe
5	032087	2	Ecrou	Nut	Sechskantmutter
6	48800	1	Tringle	Stay	Strebe
7	42616	2	Barillet	Socket bolt	Schließbolzen
8	V 1213	2	Rondelle	Washer	Unterlegscheibe
9	056097	2	Rondelle	Washer	Unterlegscheibe
10	032087	2	Ecrou	Nut	Sechskantmutter
11	001123	1	Vis 7 X 20	Screw 7 X 20	Sechskantschraube 7 X 20
12	42744	1	Arrêt patte	Reacting lug stop	Feststellschraube
13	43025	2	Rondelle cuvette	Washer	Tellerscheibe
14	056091	2	Rondelle éventail	Lock-washer	Fächerscheibe
15	032094	2	Ecrou	Nut	Sechskantmutter
16	54262	1	Bavette	Mudflap	Schmutzfänger
17	072017	3	Plasti rivet	Rivet	Niet

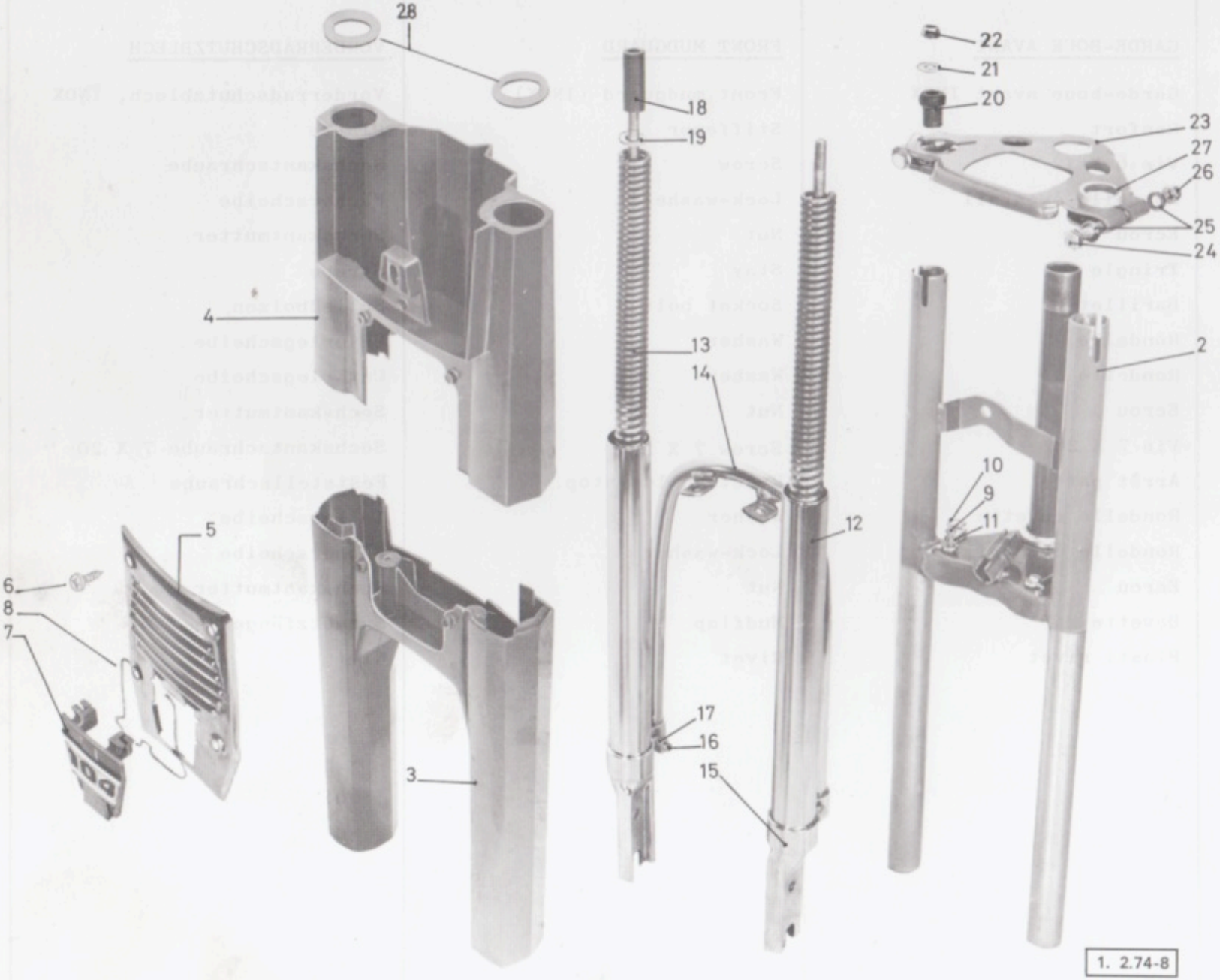
28
18
19
22
21
20
23
27
26
25
24
4
13
14
2
10
9
11
12
5
6
8
7
17
16
15
3

1. 2.74-8

33
32

1. 2.74-7

DESSIN DRAWING BILD-Nr	NUMERO PART-Nr BESTELL-Nr	NOMBRE QUANTITY ANZAHL	DESIGNATION	DESCRIPTION	BEZEICHNUNG
			FOURCHE TELESCOPIQUE	TELESCOPIC FORK	TELESKOPGABEL
	*69759	1	Fourche telescopique	Telescopic fork	Teleskopgabel
2	*52130	1	Ensemble partie supérieure	Upper part	Gabeloberteil
3	*51455	1	Carénage partie inférieure	Lower fairing	Verkleidung, unten
4	*51454	1	Carénage partie supérieure	Upper fairing	Verkleidung, oben
5	51507	1	Plaque centrale de carénage	Plate	Platte
6	016008	4	Vis	Screw	Schraube
7	*51457	1	Couvercle d'antivol	Cover	Lenkschloßdeckel
8	51503	1	Ressort	Spring	Feder
	48991	1	Marque	Badge	Kennzeichen
9	016015	2	Vis	Screw	Linsenschraube
10	48882	2	Guide-gaine	Grommet	Kabelführung
11	053076	2	Rondelle	Washer	Unterlegscheibe
12	*48743	2	Ensemble tube inférieur	Tube with rod and spring	Gabelbein
13	48756	2	Ressort	Spring	Feder
14	*54248	1	Pont support de garde-boue	Mudguard holder	Schutzblechbügel
15	*43002	2	Collier	Collar	Rohrschelle
16	001103	2	Vis 6 X 25	Screw	Sechskantschraube
17	43003	2	Ecrou	Nut	Sechskantmutter
18	48768	2	Butée de compression	Stop	Druckanschlag
19	48758	2	Rondelle nylon	Nylon washer	Nylon Scheibe
20	48727	2	Butée de détente	Stop	Anschlag
21	053071	2	Rondelle	Washer	Scheibe
22	034005	2	Ecrou	Nut	Sechskantmutter
23	*48759	1	Platine supérieure	Upper plate	Gabelbrücke
24	001312	2	Vis 7 X 52	Screw	Sechskantschraube
25	46869	4	Rondelle	Washer	Unterlegscheibe
26	034005	2	Ecrou	Nut	Mutter
27	45522	2	Coupelle	Plug	Verschluß
28	53253	2	Rondelle caoutchouc	Rubber washer	Gummischeibe
			VERROU ANTIVOL NEIMAN	NEIMAN ANTI-THEFT LOCK	NEIMAN LENKSCHLOß
32	53081	1	Verrou antivol avec clés	Anti-theft lock with keys	Lenkschloß mit Schlüsseln
33	52131	1	Ressort	Spring	Feder
			* Ne pas omettre de préciser le coloris	* Do not omit to specify colour	* Vergessen Sie nicht die genaue Farbe anzugeben

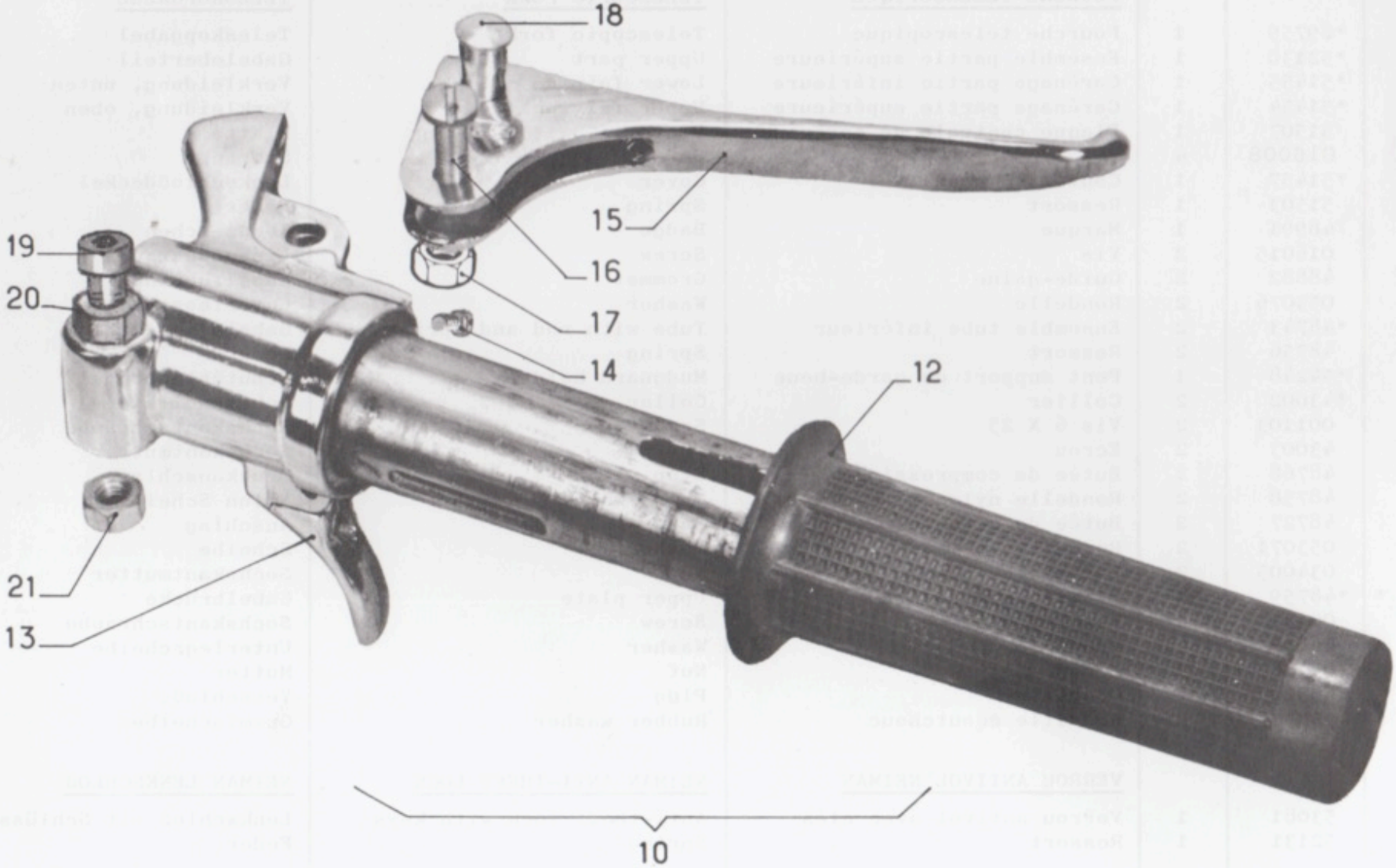

21. 1.71-15

DESSIN DRAWING BILD-Nr	NUMERO PART-Nr BESTELL-Nr	NOMBRE QUANTITY ANZAHL	DESIGNATION	DESCRIPTION	BEZEICHNUNG
			POIGNEE DES GAZ	THROTTLE CONTROL TWISTGRIP	DREHGRIFF
10	54381	1	Poignée tournante des gaz complète	Complete throttle control twistgrip	Drehgriff mit Dekompressions- und Bremshebel
12	69836	1	Revêtement de poignée	Grip	Rechter Überzug
13	160SRA	1	Gâchette de décompresseur	Trigger	Dekompressionshebel
14	1363	1	Vis	Screw	Sechskantschraube
15	210/5D	1	Levier	Lever	Bremshebel
16	210/6	1	Axe	Pivot	Lagerbolzen
17	105/8	1	Ecrou	Nut	Sechskantmutter
18	110/3	1	Butée de tirage	Nipple seat	Nippelaufnahme
19	105-78	1	Vis BTR 6 X 25	Screw	Innensechskantschraube
20	105-77	1	Coin	Wedge	Keil
21	105-8	1	Ecrou	Nut	Sechskantmutter

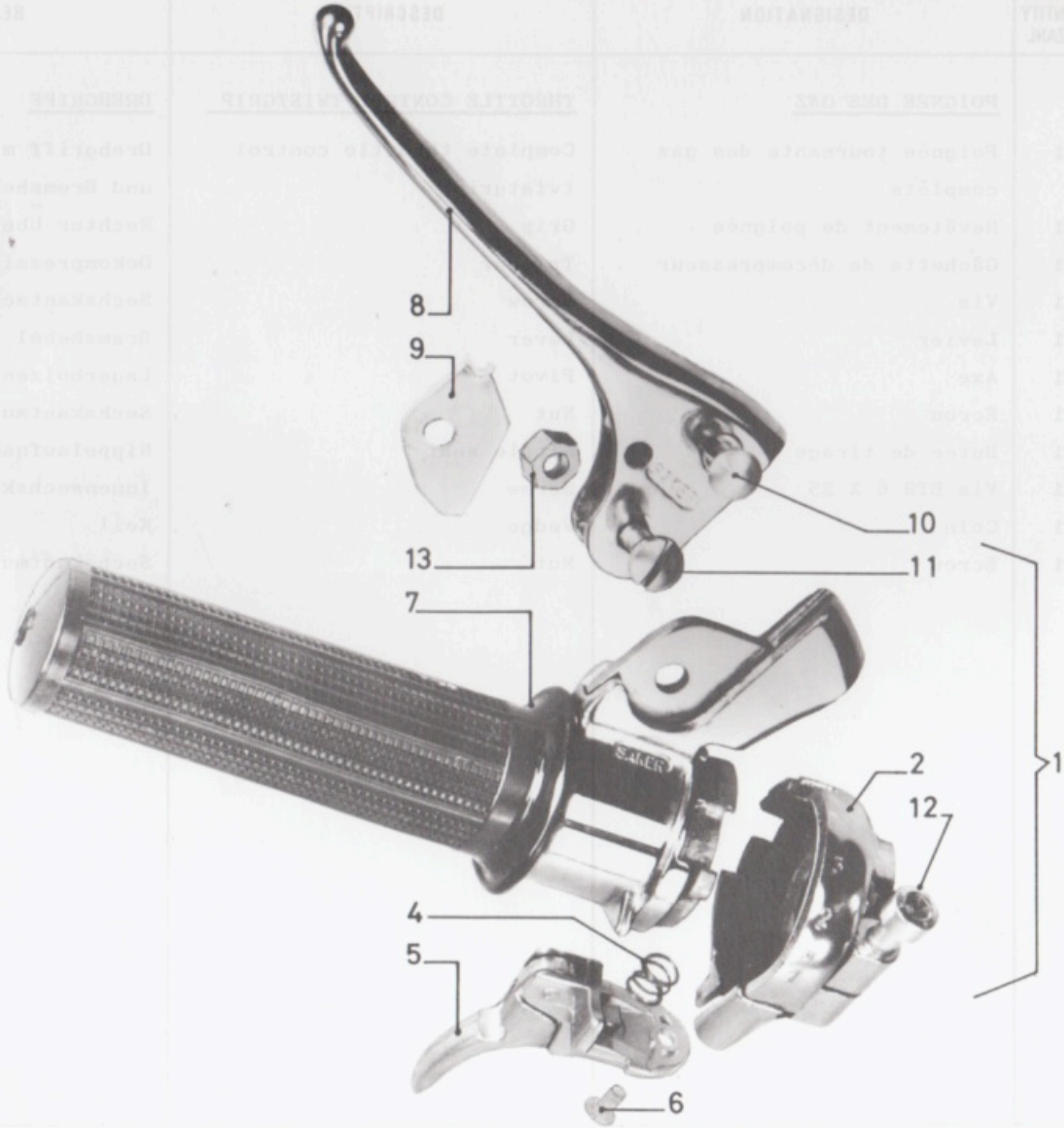

10. 7.74-16

DESSIN DRAWING BILD-Nr	NUMERO PART-Nr BESTELL-Nr	NOMBRE QUANTITY ANZAHL	DESIGNATION	DESCRIPTION	BEZEICHNUNG
			POIGNEE TOURNANTE DE CHANGEMENT DE VITESSES	GEAR CHANGE TWISTGRIP	SCHALTDREHGRIFF
1	54382	1	Poignée tournante de changement de vitesses	Gear change twistgrip	Schaltdrehgriff
2	3672-21	1	Secteur	Sector	Sektor
4	1862-9	1	Ressort d'appui	Thrust spring	Druckfeder
5	1862-11A	1	Levier de commande d'air	Trigger	Lufthebel
6	1862-10	1	Vis de fixation du couvercle	Screw	Senkschraube
7	69836	1	Revêtement de poignée	Rubber grip	Linker Gummiüberzug
8	210-5GP	1	Levier de débrayage	Clutch lever	Kupplungshebel
9	2862-31	1	Plaquette de verrrouillage	Locking small plate	Raste
10	110-3	1	Butée de tirage	Nipple seat	Nippelaufnahme
11	210-6	1	Axe	Pivot	Lagerbolzen
12	105-78	1	Vis BTR 6 X 25	Screw	Innensechskantschraube
13	105-8	1	Ecrou	Nut	Sechskantmutter

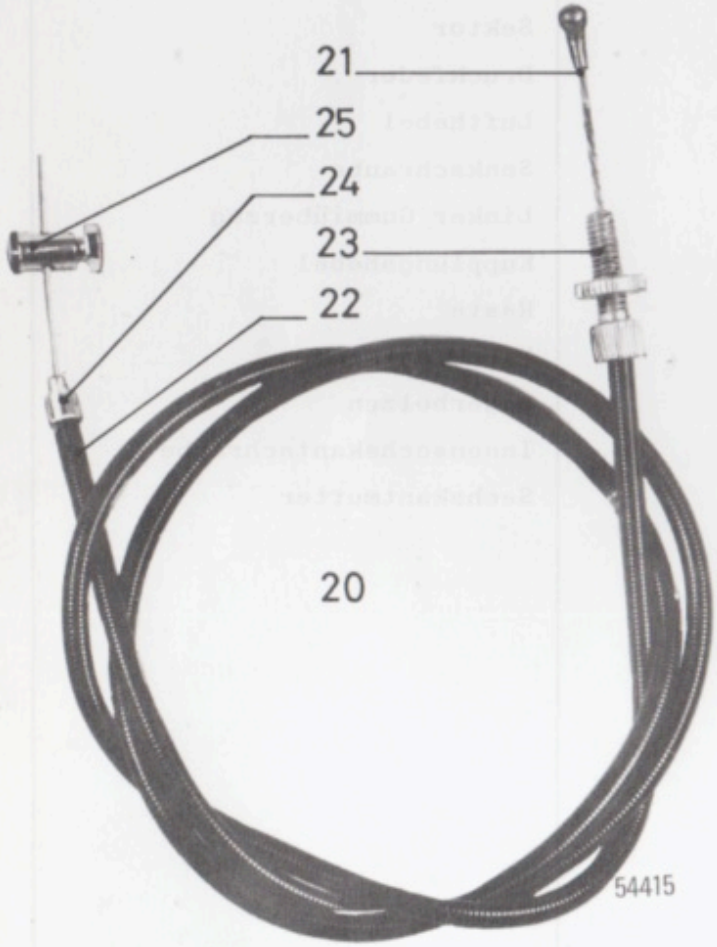
21
25
24
23
22
20
54415

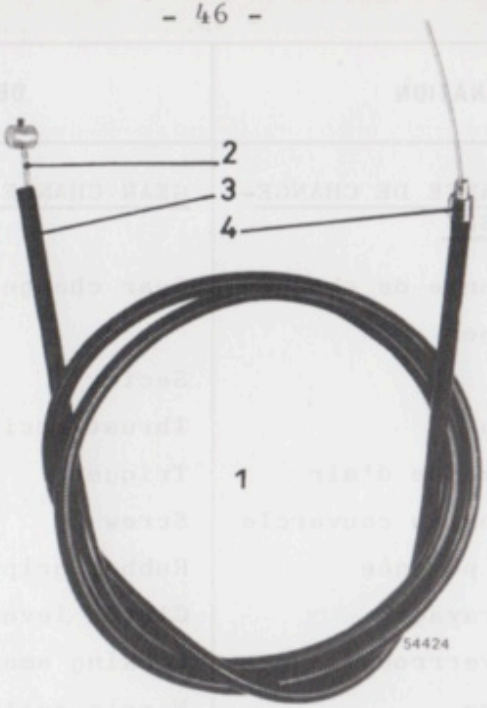
2
3
4
1
54424

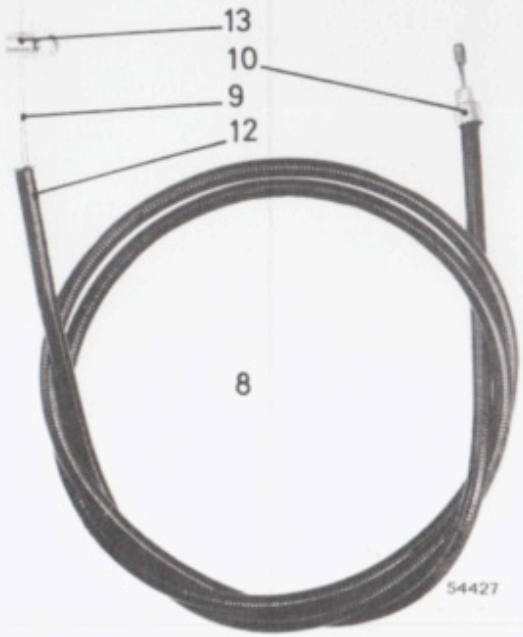
13
10
9
12
8
54427

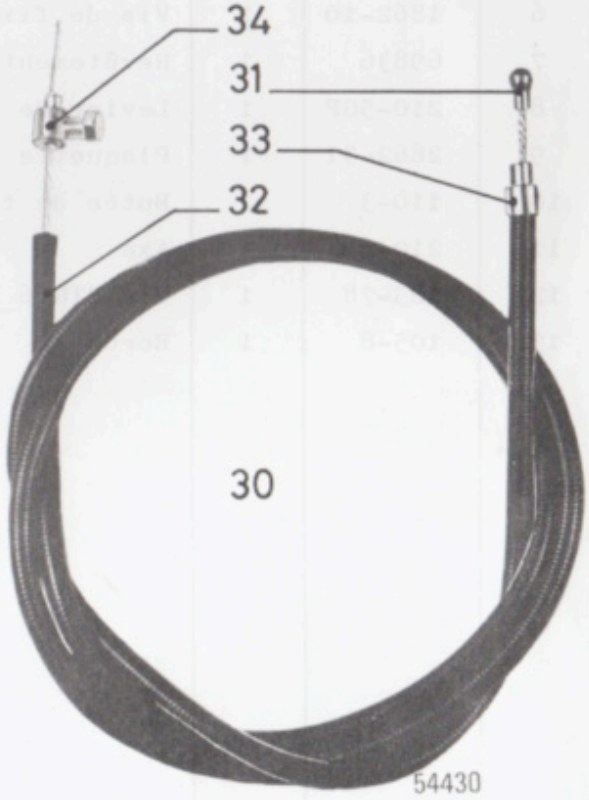
34
31
33
32
30
54430

DESSIN DRAWING BILD-Nr	NUMERO PART-Nr BESTELL-Nr	NOMBRE QUANTITY ANZAHL	DESIGNATION	DESCRIPTION	BEZEICHNUNG
			COMMANDE DES GAZ	THROTTLE CONTROL	SEILZUG FÜR VERGASER
1	54424	1	Commande des gaz	Throttle cable control assy.	Seilzug für Vergaser
2	47559	1	Câble avec grain	Cable with nipple	Kabel mit Nippel
3	53409		Gaine guipée noire (se vend au mètre)	Sheath, black (sold per meter)	Führungshülle, schwarz (Meterware)
4	37818	1	Embout de gaine	Ferrule	Haltenippel
			COMMANDE DE STARTER	CHOKE CONTROL	SEILZUG FÜR STARTER
8	54427	1	Commande de starter	Choke cable control assy.	Seilzug für Starter
9	52263	1	Câble avec grain	Cable with nipple	Haltenippel
10	V 242	1	Embout	Ferrule	Haltenippel
12	53409		Gaine guipée noire (se vend au mètre)	Sheath, black (sold per meter)	Führungshülle, schwarz (Meterware)
13	40802	1	Serre-câble	Cable grip	Schraubnippel
			COMMANDE DE FREIN AVANT	FRONT BRAKE CONTROL	SEILZUG FÜR VORDERRADBREMSE
20	54415	1	Commande de frein avant	Front brake cable control assy.	Seilzug für Vorderradbremse
21	54418	1	Câble avec grain	Cable with nipple	Bremskabel mit Nippel
22	53409		Gaine guipée noire (se vend mètre)	Sheath, black (sold per meter)	Führungshülle, schwarz (Meterware)
23	42778	1	Tendeur de gaine	Adjusting screw	Verstellschraube
24	V 242	1	Embout de gaine	Ferrule	Haltenippel
25	38583	1	Serre-câble	Cable grip	Schraubnippel
			COMMANDE DE DECOMPRESSEUR	DECOMPRESSOR CONTROL	SEILZUG FÜR DEKOMPRESSOR
30	54430	1	Commande de décompresseur	Decompressor cable control assy.	Seilzug für Dekompressor
31	46243	1	Câble avec grain	Cable with nipple	Kabel
32	53409		Gaine guipée noire (se vend au mètre)	Sheath, black (sold per meter	Führungshülle, schwarz (Meterware)
33	V 242	2	Embout	Ferrule	Haltenippel
34	V2048B	1	Serre-câble	Cable grip	Schraubnippel

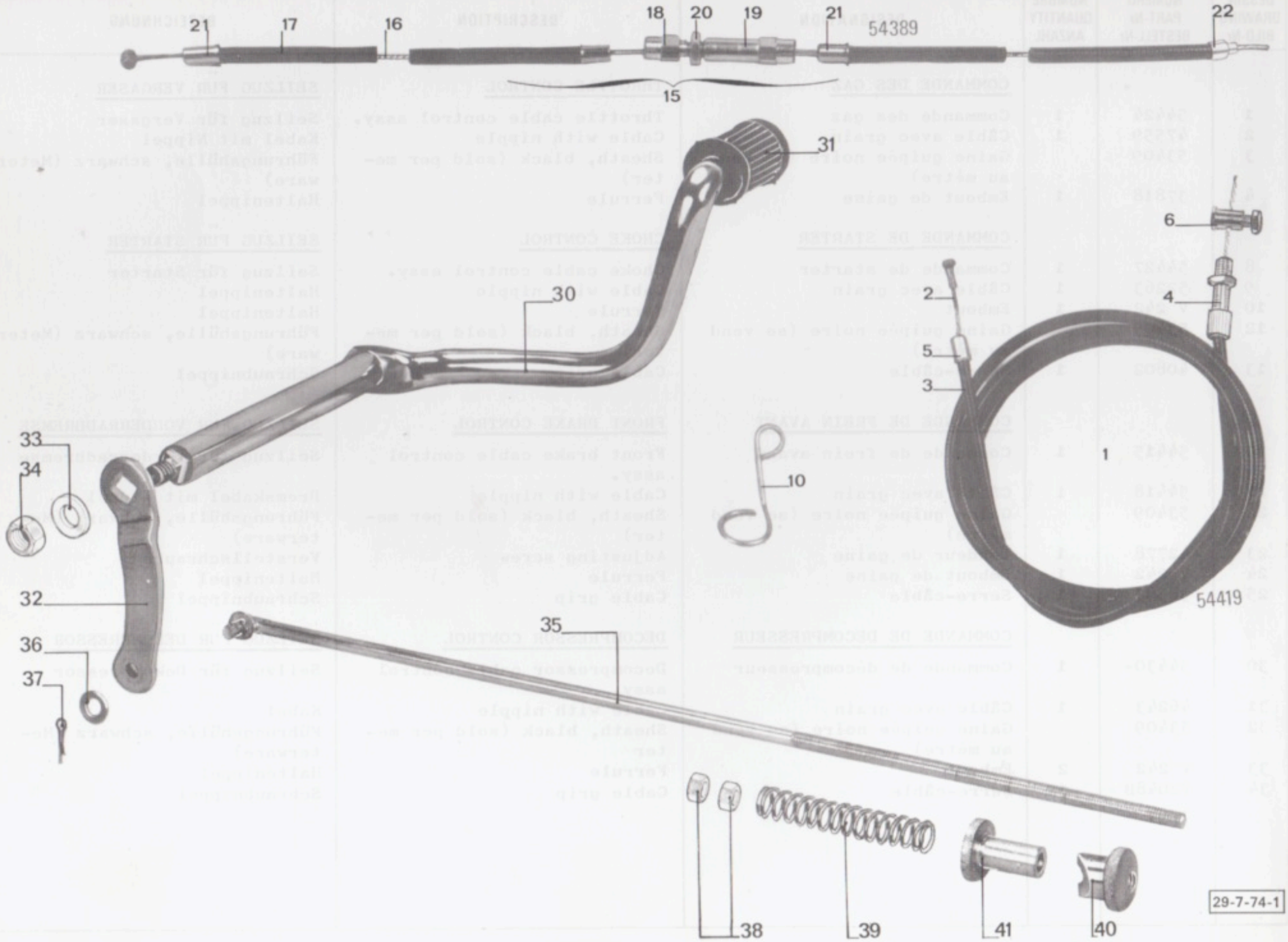
21
17
16
18
20
19
21
54389
22
15
31
30
6
2
4
5
3
1
54419
33
34
10
32
35
36
37
38
39
41
40
29-7-74-1

DESSIN DRAWING BILD-Nr	NUMERO PART-Nr BESTELL-Nr	NOMBRE QUANTITY ANZAHL	DESIGNATION	DESCRIPTION	BEZEICHNUNG
			COMMANDE DE DEBRAYAGE	CLUTCH CONTROL	SEILZUG FÜR KUPPLUNG
1	54419	1	Commande de débrayage	Clutch cable control assy	Seilzug für Kupplung
2	54422	1	Câble avec grain	Cable with nipple	Kabel mit Nippel
3	55434		Gaine guipée noire (se vend au mètre)	Sheath, black (sold per meter)	Führungshülle, schwarz (Meterware)
4	39470	1	Tendeur de gaine	Adjusting screw	Verstellschraube
5	44526	1	Embout de gaine	Ferrule	Haltenippel
6	38583	1	Serre-câble	Cable grip	Schraubnippel
10	54398	1	Guide-gaine	Grommet	Kabelführung
			COMMANDE DE CHANGEMENT DE VITESSES	GEAR CHANGE CONTROL	SEILZUG FÜR SCHALTUNG
15	54389	1	Ensemble commande changement de vitesses	Gear change cable control assy	Seilzug für Schaltung
16	54391	1	Câble avec grain	Cable with nipple	Kabel
17	55435		Gaine guipée noire (se vend au mètre)	Sheath, black (sold per meter)	Führungshülle, schwarz (Meterware)
18	34936	1	Tendeur de gaine	Adjusting screw	Verstellschraube
19	34935	1	Tendeur de gaine	Adjusting screw	Verstellschraube
20	032097	1	Ecrou	Nut	Sechskantmutter
21	34959	3	Embout de gaine	Ferrule	Haltenippel
22	V 242	1	Embout de gaine	Ferrule	Haltenippel
			GAINE PROTECTRICE	SHEATH	KABELHULLE
	69774	1	Gaine Ø 13X11 (se vend au m.)	Sheath (sold per meter)	Kabelhülle (Meterware)
			COMMANDE DE FREIN ARRIERE	REAR BRAKE CONTROL	SEILZUG FÜR HINTERRADBREMSE
30	53211	1	Pédale de frein	Rear brake control pedal	Fußbremshebel
31	50819	1	Manchon caoutchouc	Lever rubber	Gummimuffe
32	50483	1	Levier de renvoi	Brake lever	Bremshebel
33	053086	1	Rondelle	Washer	Scheibe
34	032083	1	Ecrou	Nut	Sechskantmutter
35	53213	1	Tringle de frein	Brake rod	Stoßstange
36	056086	1	Rondelle	Washer	Scheibe
37	068002	1	Goupille	Splint pin	Zylinderkerbstift
38	032087	2	Ecrou	Nut	Sechskantmutter
39	50469	1	Ressort	Spring	Feder
40	44426	1	Ecrou de réglage	Adjustment nut	Einstellmutter
41	50470	1	Contre-écrou	Lock nut	Gegenmutter

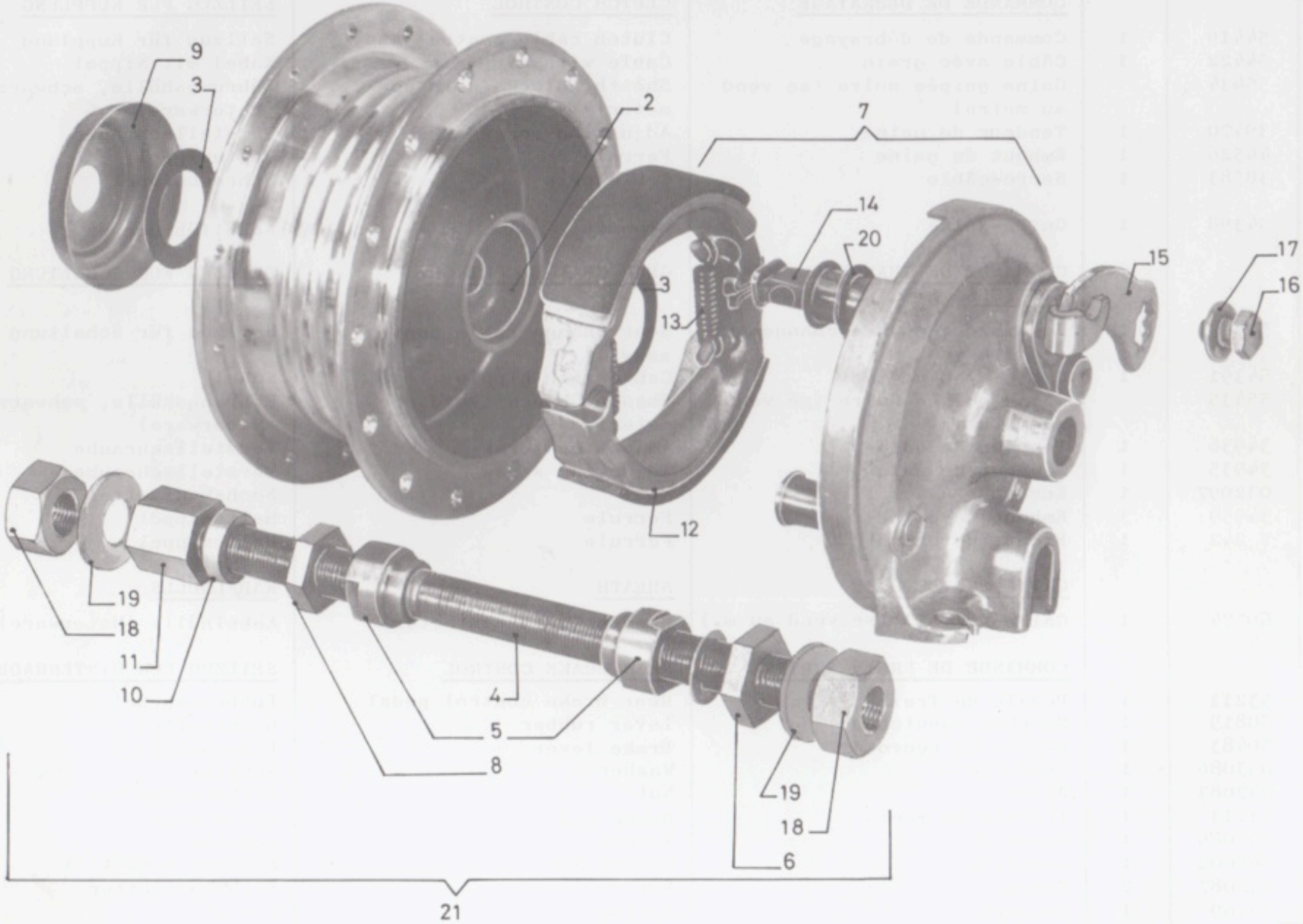

1. 2.74-9

DESSIN DRAWING BILD-Nr	NUMERO PART-Nr BESTELL-Nr	NOMBRE QUANTITY ANZAHL	DESIGNATION	DESCRIPTION	BEZEICHNUNG
			ROUE AVANT	FRONT WHEEL	VORDERRAD
	48785	1	Roue avant	Front wheel	Vorderrad
	53185	1	Jante 2 1/4 X 15	Rim 2 1/4 X 15	Felge 2 1/4 X 15
	39895	1	Fond de jante	Rim tape	Felgenband
	51398	28	Rayon	Spoke	Speiche
	41858	28	Ecrou de rayon	Spoke nut	Nippel
			MOYEU AVANT	FRONT HUB	VORDERRADNABE
	48965	1	Moyeu avant	Front hub	Vorderradnabe
2	1542-3	2	Cuvette	Cup	Lagerschale
3	1680-2	2	Rondelle cuvette	Cover washer	Staubdeckel
4	2102-3	1	Axe Ø 11 L = 158	Spindle 11 Ø 158 mm long	Achse 11 Ø 158 mm lang
5	1542-5	2	Cône	Cone	Konus
	694 A	22	Bille de 5,55	Ball	Kugel
6	1680-3	1	Ecrou	Nut	Sechskantmutter
7	2102-2	1	Plateau de frein avec mâchoires	Brake plate with shoes	Bremsplatte mit Backen
8	1542-9	1	Ecrou	Nut	Sechskantmutter
9	1872-4	1	Protecteur	Washer	Telerscheibe
10	1543-22A	1	Entretoise	Spacer	Distanzstück
11	2102-4	1	Ecrou	Nut	Sechskantmutter
12	1872-11	1	Jeu de demi-mâchoires	Shoes (set of two)	Satz Bremsbacken
13	V 8703S	2	Ressort	Spring	Zugfeder
14	1872-3	1	Came	Cam	Bremsschlüssel
15	1543-17B	1	Levier	Lever	Hebel
16	2060-8	1	Vis	Screw	Sechskantschraube
17	2060-10	1	Rondelle	Washer	Unterlegscheibe
18	1542-29	2	Ecrou	Nut	Sechskantmutter
19	053108	2	Rondelle	Washer	Unterlegscheibe
20	53393	1	Rondelle d'appui	Thrust washer	Druckscheibe
21	51404	1	Axe de moyeu complet	Spindle, cpl.	Achse, kpl.

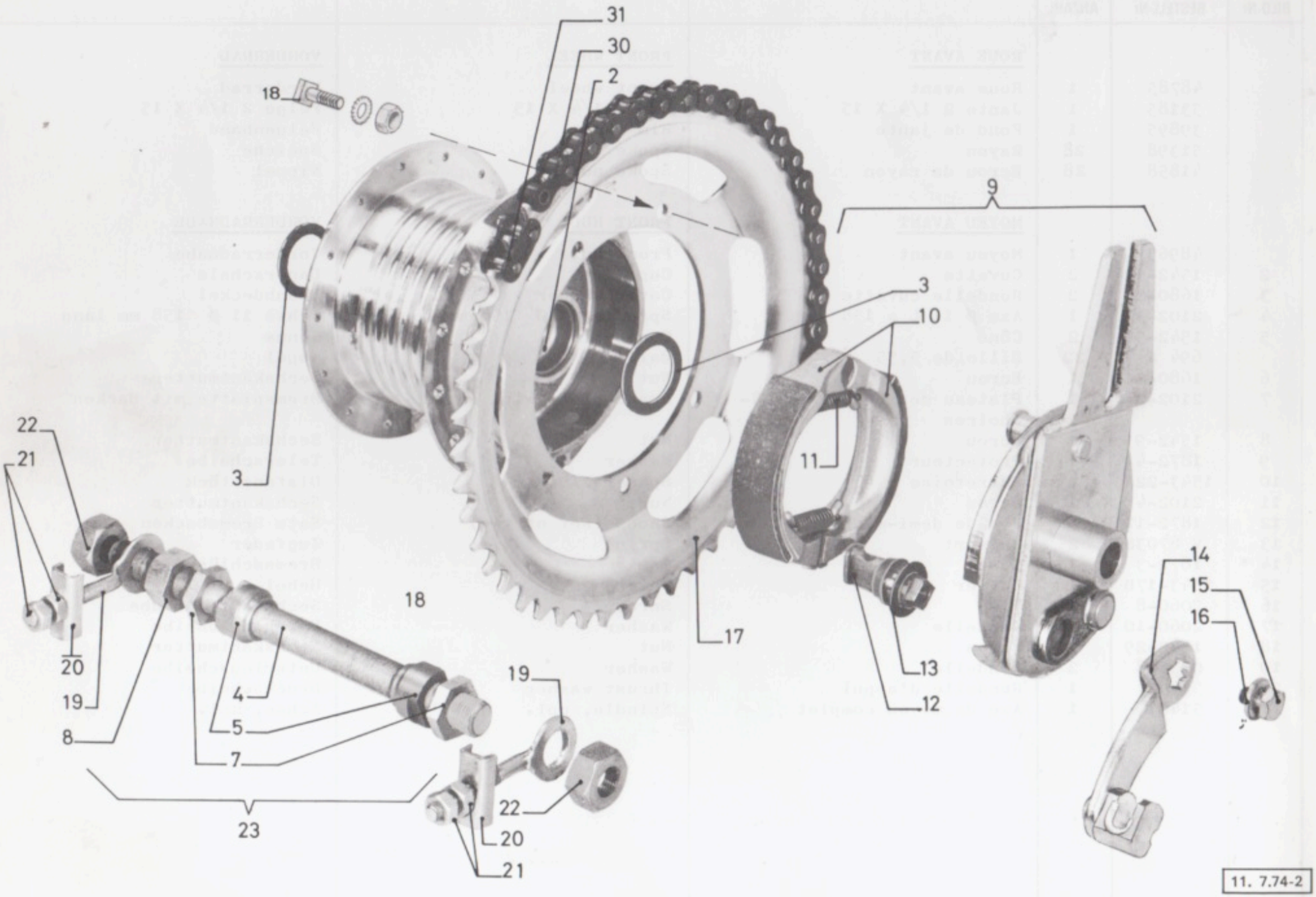
31
30
2
18
9
3
10
11
3
22
21
18
17
13
12
14
15
16
20
19
4
5
8
7
19
22
20
21
23
11. 7.74-2

DESSIN DRAWING BILD-Nr	NUMERO PART-Nr BESTELL-Nr	NOMBRE QUANTITY ANZAHL	DESIGNATION	DESCRIPTION	BEZEICHNUNG
			ROUE ARRIERE	REAR WHEEL	HINTERRAD
	55095	1	Roue arrière sans pignon	Rear wheel without sprocket	Hinterrad ohne Kettenrad
	51398	28	Rayon 16 X 16 L = 139	Spoke	Speiche
	41858	28	Ecrou de rayon	Spoke nipple	Nippel
	53185	1	Jante 2 X 15	Rim	Felge
	39895	1	Fond de jante	Rim tape	Felgenband
			MOYEU ARRIERE	REAR HUB	HINTERRADNABE
	53207	1	Moyeu arrière sans pignon	Hub without sprocket	Hinterradnabe ohne Kettenrad
2	1857-14	2	Cuvette	Cup	Lagerschale
3	1882-5	2	Rondelle	Cover washer	Staubdeckel
4	2097-6	1	Axe Ø 12	Spindle	Achse
5	1857-15	2	Cône Ø 12	Cone	Konus
	690 A	26	Bille Ø 4,75	Ball	Kugel
7	1792-7	2	Ecrou	Nut	Sechskantmutter
8	1980-2	1	Ecrou	Nut	Sechskantmutter
9	69840	1	Plateau de frein complet	Complete brake plate	Bremsplatte, kpl.
10	1872-11	1	Jeu de mâchoires	Brake shoes	Satz Bremsbacken
11	V 8703S	2	Ressort de mâchoires	Spring	Zugfeder
12	69842	1	Came de frein	Cam	Bremsschlüssel
13	2000-7	1	Rondelle	Washer	Beilegscheibe
14	69841	1	Levier	Lever	Hebel
15	2060-8	1	Vis	Screw	Sechskantschraube
16	2060-10	1	Rondelle	Washer	Unterlegscheibe
17	48795	1	Roue dentée 48 dents	Sprocket 48 teeth	Kettenrad, 48 Zähne
18	620 L	5	Boulon	Bolt	Bolzen
19	42982	2	Patte de tension	Chain tensioner	Kettenspanner
20	V17035	2	Etrier	Stirrup	Bügel
21	032087	4	Ecrou	Nut	Sechskantmutter
22	1792-12	2	Ecrou	Nut	Sechskantmutter
23	51415	1	Axe de moyeu complet	Spindle, cpl.	Achse, kpl.
			CHAINE	CHAIN	KETTE
30	44535	1	Chaine moteur 108 maillons (livrons 119)	Driving chain 108 links (119 links delivered)	Antriebskette 108 Glieder (wird mit 119 Gliedern geliefert)
31	18519-1	1	Attache rapide pour chaine de 4,88	Spring clip	Steckglied

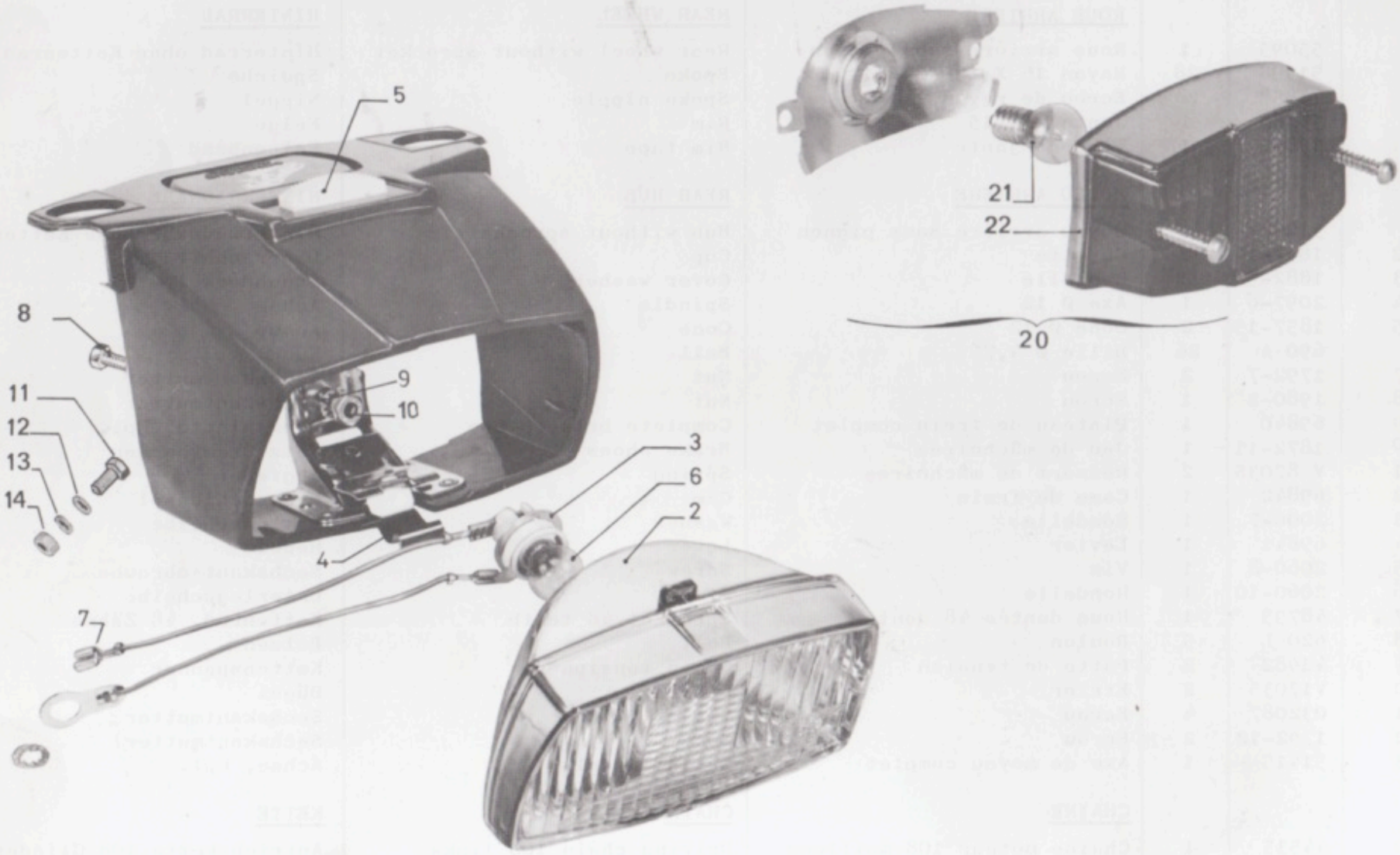

12. 7.74-1

DESSIN DRAWING BILD-Nr	NUMERO PART-Nr BESTELL-Nr	NOMBRE QUANTITY ANZAHL	DESIGNATION	DESCRIPTION	BEZEICHNUNG
			PROJECTEUR	HEADLIGHT	SCHEINWERFER
	*48827	1	Phare avec fixation	Headlight with fixing parts	Scheinwerfer mit Befestigungsteilen
2	6819 S	1	Glace et reflecteur	Glass and reflector	Glas und reflektor
3	10505S	1	Douille	Socket	Lampenfassung
4	6689 S	1	Ressort	Spring	Spannbügel
5	10842	1	Bouton complet	Complete button	Lichtschalter
6	148 A	1	Lampe	Bulb	Glühlampe
7	46911	6	Clip pour languette	Connection	Klipp
8	001103	1	Vis 6 X 25	Screw	Sechskantschraube
9	056060	1	Rondelle éventail	Lock-washer	Fächerscheibe
10	032087	1	Ecrou	Nut	Sechskantmutter
11	001077	1	Vis 5 X 10	Screw	Schraube
12	056096	1	Rondelle éventail	Lock-washer	Fächerscheibe
13	056058	1	Rondelle éventail	Lock-washer	Fächerscheibe
14	032085	1	Ecrou	Nut	Sechskantmutter
			FEU ARRIERE	REAR LIGHT	RÜCKLICHT
20	48841	1	Feu arrière sans lampe	Rear light	Rücklicht
21	149 A	1	Lampe 6 V 1,8 W	Bulb 6 V 1,8 W	Glühlampe 6 V 1,8 W
22	51412	1	Cabochon rouge avec vis	Cover with screw	Leuchtenkappe mit Schraube

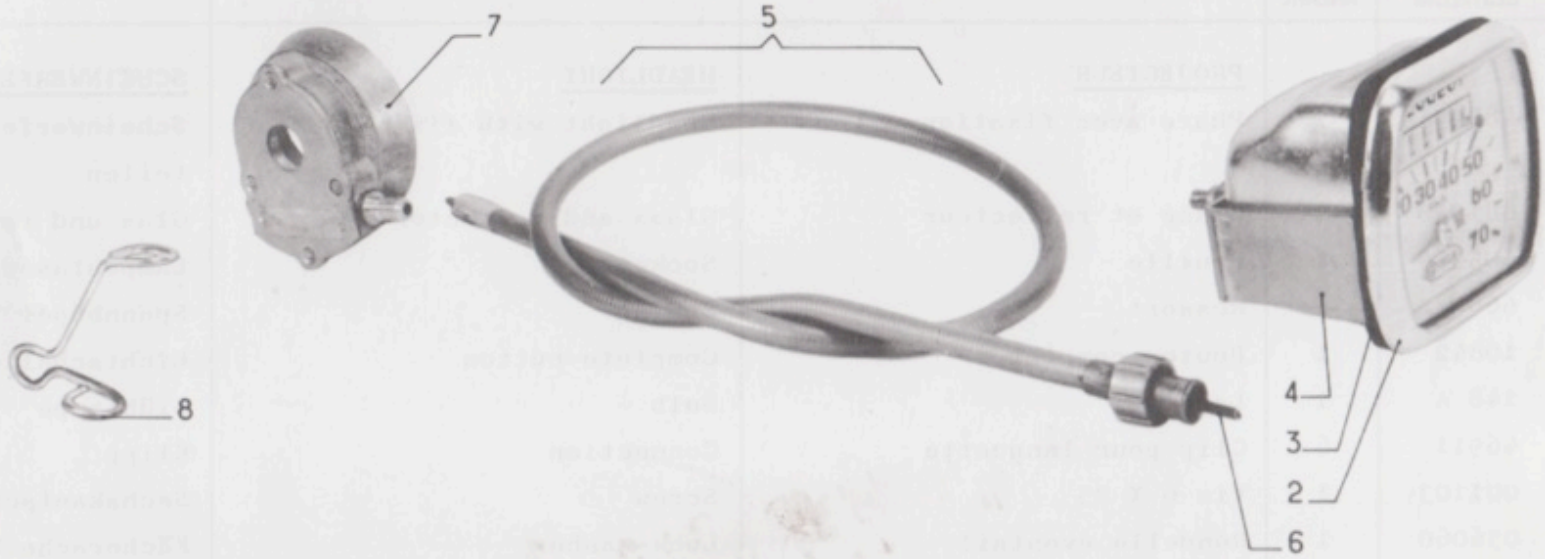

1. 2.74-11

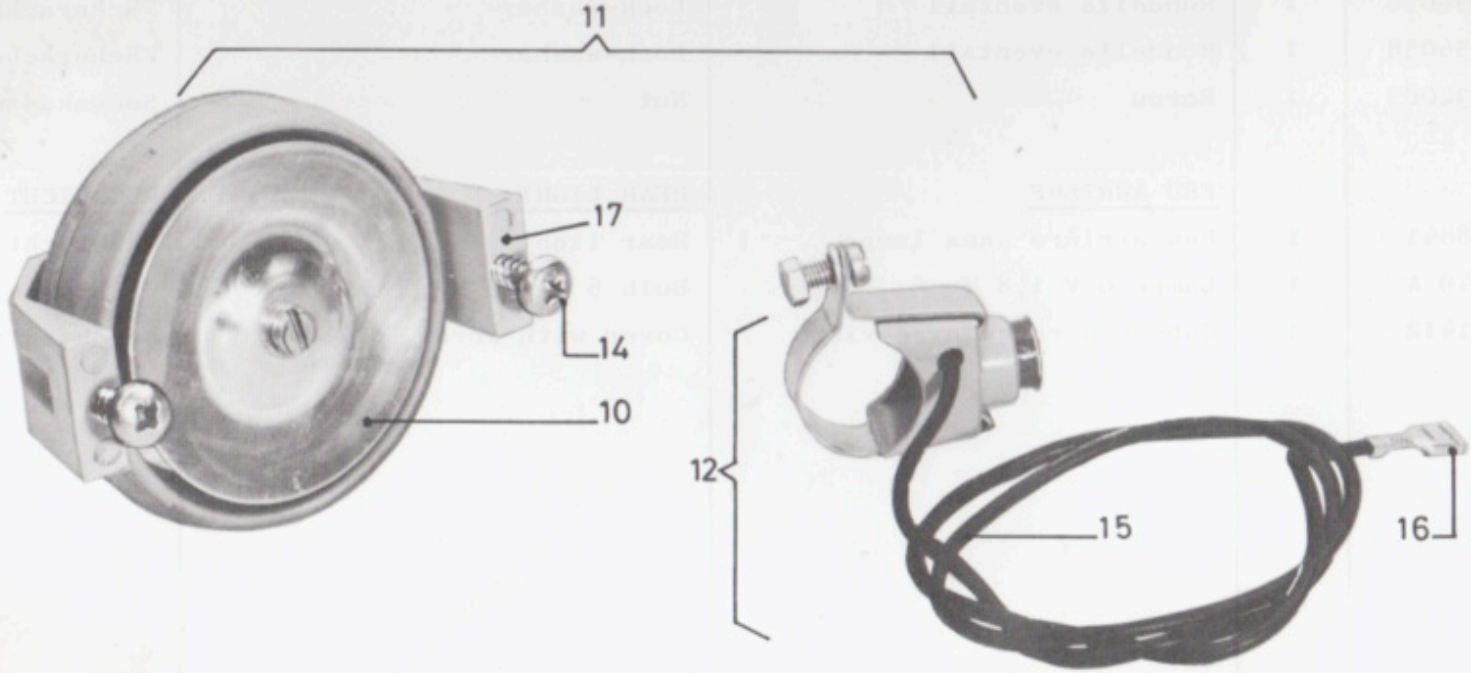

10. 7.74-17

DESSIN DRAWING BILD-Nr	NUMERO PART-Nr BESTELL-Nr	NOMBRE QUANTITY ANZAHL	DESIGNATION	DESCRIPTION	BEZEICHNUNG
			COMPTEUR	SPEEDOMETER	TACHOMETERANLAGE
	54463	1	Compteur avec commande et démultiplicateur	Speedometer with cable and drive	Tachometer, Antrieb und Welle
2	43023A	1	Ensemble verre, lunette et joint	Speedometer glass and seal assy.	Glas, Ring und Dichtung
3	43023B	1	Joint	Seal	Gummiabdichtung
4	43023C	1	Bride	Stirrup	Bügel
5	54464	1	Commande	Speedometer drive cable control assy.	Tachometerwelle
6	40518B	1	Câble	Cable only	Kabel, nackt
7	47404	1	Démultiplicateur	Reduction gear	Tachometerantrieb
8	40421	1	Guide-gaine inférieur	Grommet	Kabelführung
			AVERTISSEUR	ELECTRIC HORN	SIGNALHORN
10	54170	1	Avertisseur	Electric horn	Signalhorn
11	69811	1	Avertisseur complet avec bouton	Electric horn with button	Signalhorn mit Knopf
12	52008	1	Bouton avec fil noir	Button with black lead	Knopf mit schwarzem Kabel
14	016014	2	Vis	Screw	Schraube
15	55053	1	Fil avertisseur phare	Lead	Leitung
16	097028	1	Clip	Connection	Klipp
17	55136	1	Support	Bracket	Stütze

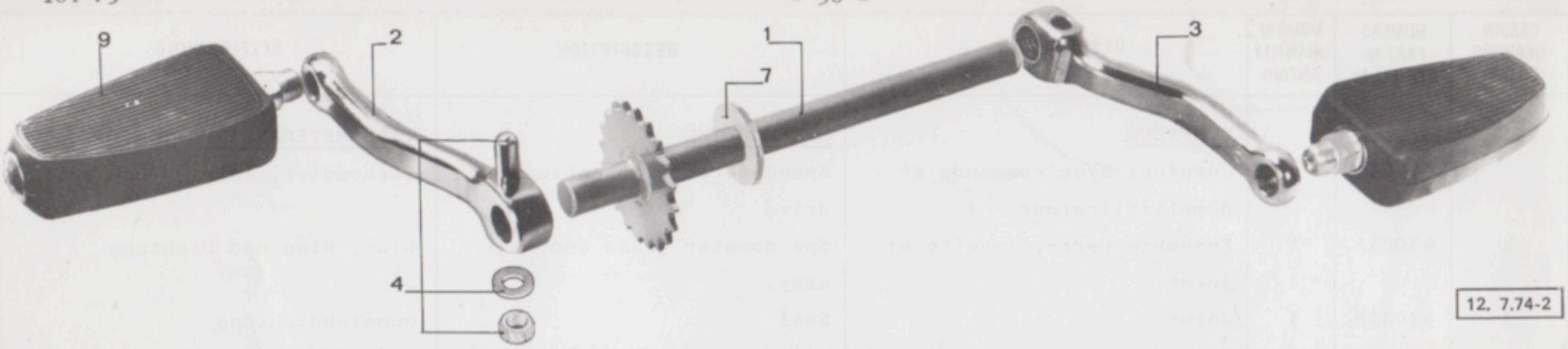
9
2
1
7
3
4

12. 7.74-2

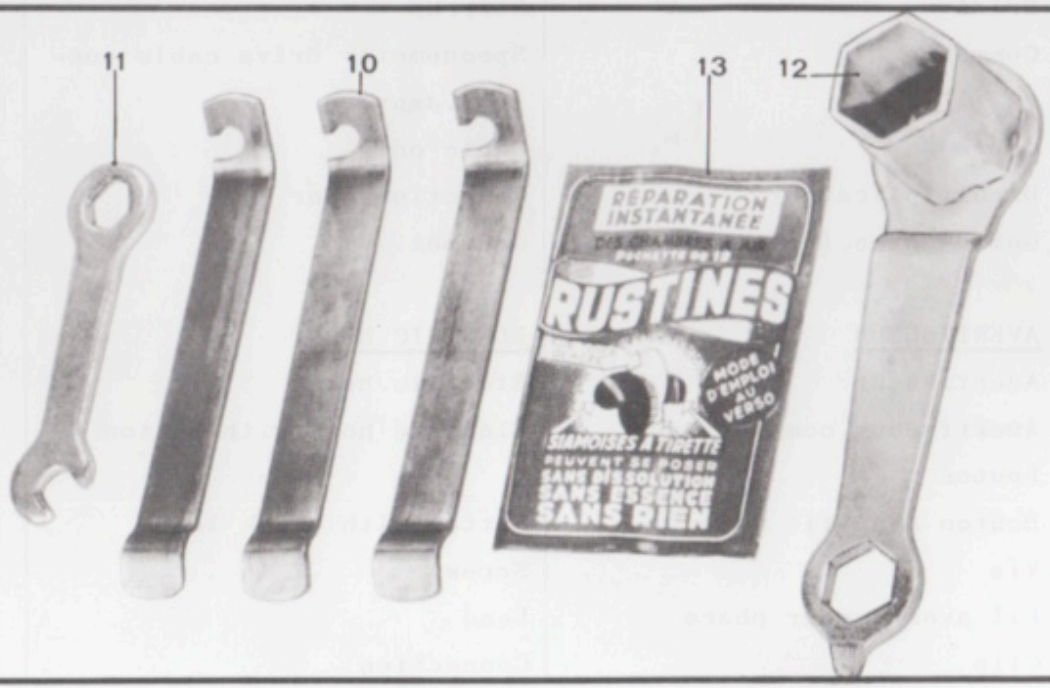
11
10
13
12
RÉPARATION INSTANTANÉE
RUSTINES
MODE D'EMPLOI AU VERSO
SIAMOISES À TIRETTE
PEUVENT SE POSER
SANS DÉSOLUTION
SANS ESSENCE
SANS RIEN

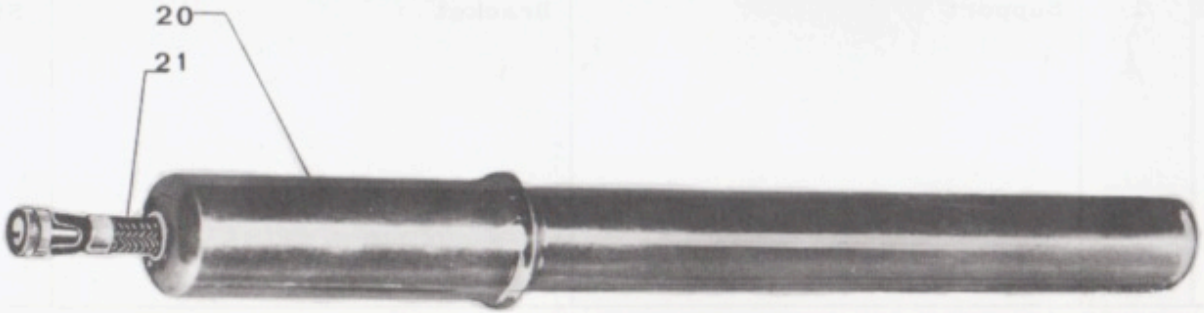
20
21

DESSIN DRAWING BILD-Nr	NUMERO PART-Nr BESTELL-Nr	NOMBRE QUANTITY ANZAHL	DESIGNATION	DESCRIPTION	BEZEICHNUNG
			PEDALIER	CRANK-GEAR	TRETLAGER
1	50367	1	Axe de pédalier	Crank axle	Tretlagerachse
2	52887	1	Manivelle droite	RH crank arm	Rechte Kurbel
3	50463	1	Manivelle gauche	LH crank arm	Linke Kurbel
4	46868E	2	Clavette avec rondelle et écrou	Cotter pin with washer and nut	Kurbelkeil mit Scheibe und Mutter
7	V17068	1	Rondelle d'appui	Thrust washer	Druckscheibe
			PEDALES	PEDALS	PEDALE
9	52226	1	Paire de pédales monobloc	Pedal (set of two)	Paar Pedale
			OUTILLAGE	TOOLS	WERKZEUG
10	45192	3	Démonte-pneus	Tyre lever	Reifenheber
11	714 A	1	Clé de 8 X 10	Spanner 8 X 10	Doppelschraubenschlüssel 8X10
12	40596	1	Clé à bougie	Spark plug spanner	Zündkerzenschlüssel
13	532 A	1	Nécessaire de réparations	Tyre repair kit	Reparatursatz "Rustines"
			POMPE	INFLATOR	LUFTPUMPE
20	43020	1	Pompe 250 X 22 avec raccord	Inflator with connector	Luftpumpe mit Pumpenschlauch
21	490A	1	Raccord L = 200	Connector	Schlauch

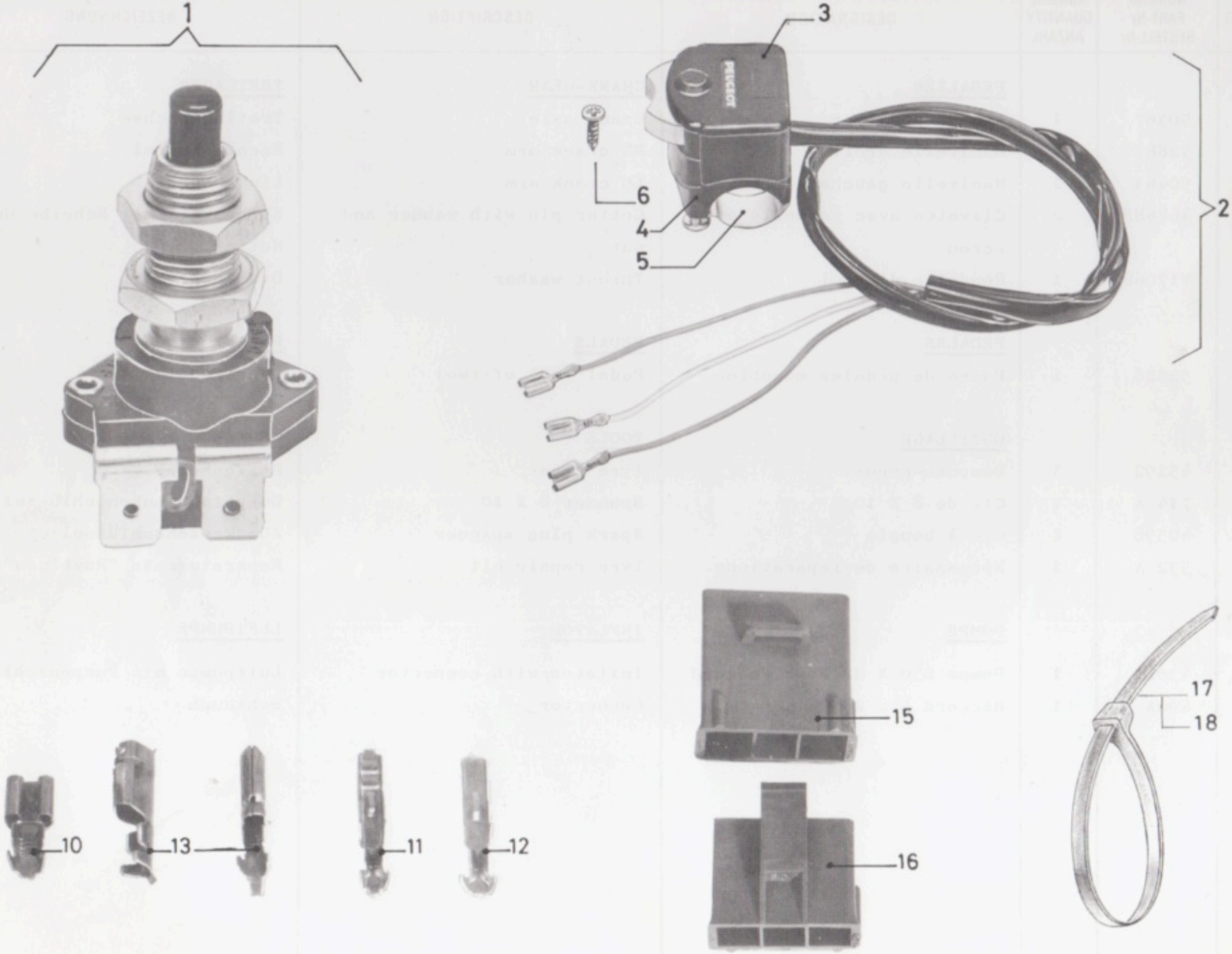
1
2
3
4
5
6
PEUGEOT
10
11
12
13
15
16
17
18

DESSIN DRAWING BILD-Nr	NUMERO PART-Nr BESTELL-Nr	NOMBRE QUANTITY ANZAHL	DESIGNATION	DESCRIPTION	BEZEICHNUNG
			EQUIPEMENT ELECTRIQUE	ELECTRICAL FITTING	ELEKTRISCHE AUSRÜSTUNG
	55355	1	Canalisation électrique cplt	Electrical fitting cpl.	Elektrische Ausrüstung
1	53784	1	Contacteur de stop	Stop-light switch	Stoppschalter
2	55354	1	Commutateur avec fils	Switch	Schalter
3	69843	1	Couvercle de commutateur	Switch cover	Schalter deckel
4	54221	1	Support de commutateur	Switch frame	Schaltergestell
5	54222	1	Collier	Collar	Klemmschelle
6	016015	3	Vis	Screw	Schraube
10	97029		Clip 6,35	Female connector	Steckerhülse
11	097045		Languette 4,1	Male connector 4,1	Steckerstift 4,1
12	097047		Languette 4,1	Male connector 4,1	Steckerstift 4,1
13	143		Clip Ø 4	Female connector	Steckerhülse
15	097064	1	Boitier mâle de raccordement gris (3 voies)	Grey male connecting box	Graues Gehäuse der Steckverbindung (Stift)
16	097056	1	Boitier femelle de raccordement gris (3 voies)	Grey female connecting box	Graues Gehäuse der Steckverbindung (Hülse)
17	085010		Collier largeur 3,6	Plastic fixing strap	Kabelband aus Kunststoff
18	085008		Collier largeur 2,4	Plastic fixing strap	Kabelband aus Kunststoff
	69016		Gaine Ø 5X6 (se vend au mètre)	Sheath Ø 5X6 (sold per meter)	Hülle Ø 5X6 (Meterware)
	69048		Gaine Ø 4X5 (se vend au mètre)	Sheath Ø 4X5 (sold per meter)	Hülle Ø 4X5 (Meterware)
	69017		Gaine Ø 9X10 (se vend au mètre)	Sheath Ø 9X10 (sold per	Hülle Ø 9X10 (Meterware)

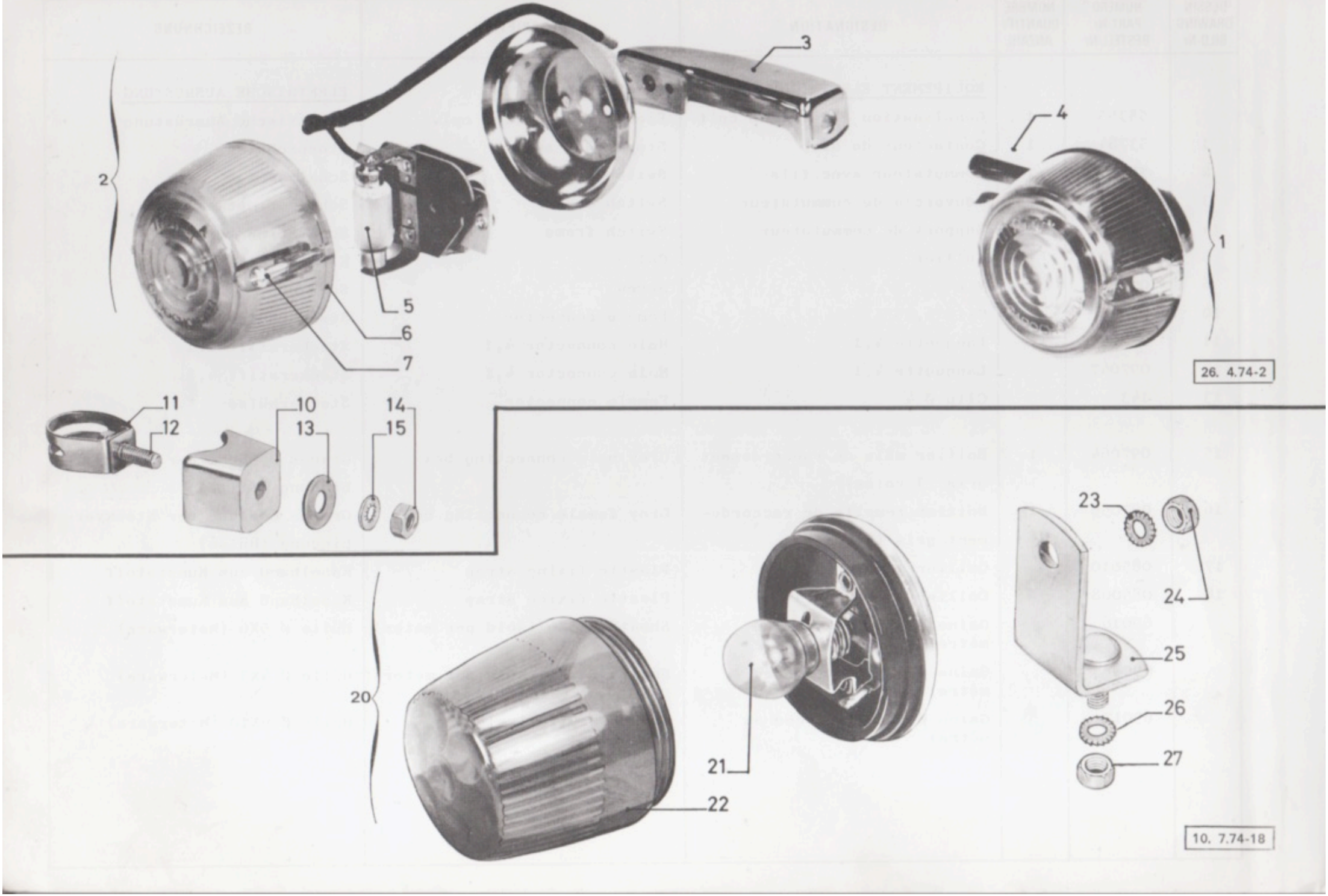
3
4
2
1
5
6
7
26. 4.74-2
11
12
10
13
14
15
23
24
25
26
27
20
21
22
10. 7.74-18

DESSIN DRAWING BILD-Nr	NUMERO PART-Nr BESTELL-Nr	NOMBRE QUANTITY ANZAHL	DESIGNATION	DESCRIPTION	BEZEICHNUNG
			CLIGNOTANT	BLINKER	BLINKLAMPE
1	53772	2	Feu clignotant avant gauche ou arrière droit	Left hand front blinker or right hand rear blinker	Blinklampe vorne links und hinten rechts
2	53773	2	Feu clignotant avant droit ou arrière gauche	Right hand front blinker or left hand rear blinker	Blinklampe vorne rechts und hinten links
3	69770	1	Patte support avant droit ou arrière gauche	RH front bracket or LH rear bracket	Stütze vorne rechts, und hinten links
4	69771	1	Patte support avant gauche ou arrière droit	LH front bracket or RH rear bracket	Stütze vorne links, und hinten rechts
5	51544	4	Lampe 6 V - 15 W	Bulb 6 V - 15 W	Glühlampe 6 V - 15 W
6	69744	4	Cabochon	Cover	Kappe
7	69745	8	Vis de fixation cabochon	Screw	Schraube
			FIXATION AU GUIDON	FIXING TO HANDLEBAR	BEFESTIGUNG AM LENKER
10	54436	2	Support clignotant	Blinker bracket	Stütze
11	54437	2	Collier	Clip	Schelle
12	001102	2	Vis 6 X 100	Screw	Sechskantschraube
13	056060	2	Rondelle	Washer	Scheibe
14	032087	2	Ecrou	Nut	Sechskantmutter
15	053032	4	Rondelle 6.25 X 18 X 2	Washer	Sechskantschraube
			FIXATION AU PORTE-BAGAGES	FIXING TO LUGGAGE CARRIER	BEFESTIGUNG AM GEPÄCKTRÄGER
	001121	2	Vis 6 X 16	Screw	Sechskantschraube
	053096	2	Rondelle platte Ø 18	Plain washer	Unterlegscheibe
	056060	2	Rondelle éventail	Lock-washer	Fächerscheibe
	032087	2	Ecrou	Nut	Sechskantmutter
			STOP	STOP REAR LIGHT	STOPPLICHT
20	54480	1	Feu stop	Stop rear light	Stopplicht
21	148 A	1	Lampe 6 V 6 W jaune	Bulb 6V 6 W	Glühlampe 6V 6W
22	69835	1	Cabochon	Cover	Kappe
23	056058	1	Rondelle éventail	Lock-washer	Fächerscheibe
24	032089	1	Ecrou	Nut	Sechskantmutter
25	54481	1	Support	Bracket	Stütze
26	056060	1	Rondelle éventail	Lock-washer	Fächerscheibe
27	032087	1	Ecrou	Nut	Sechskantmutter

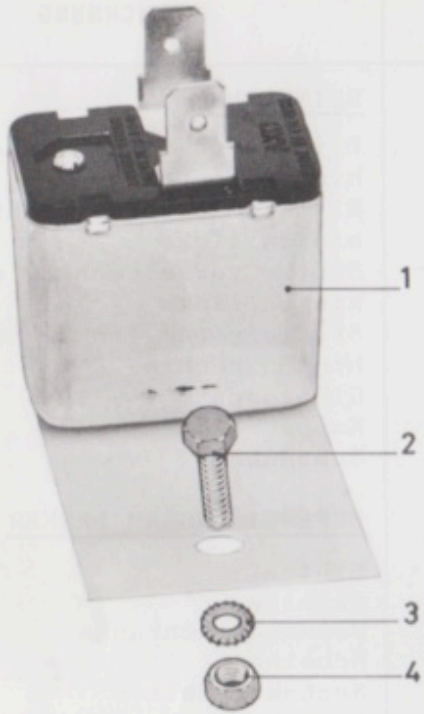

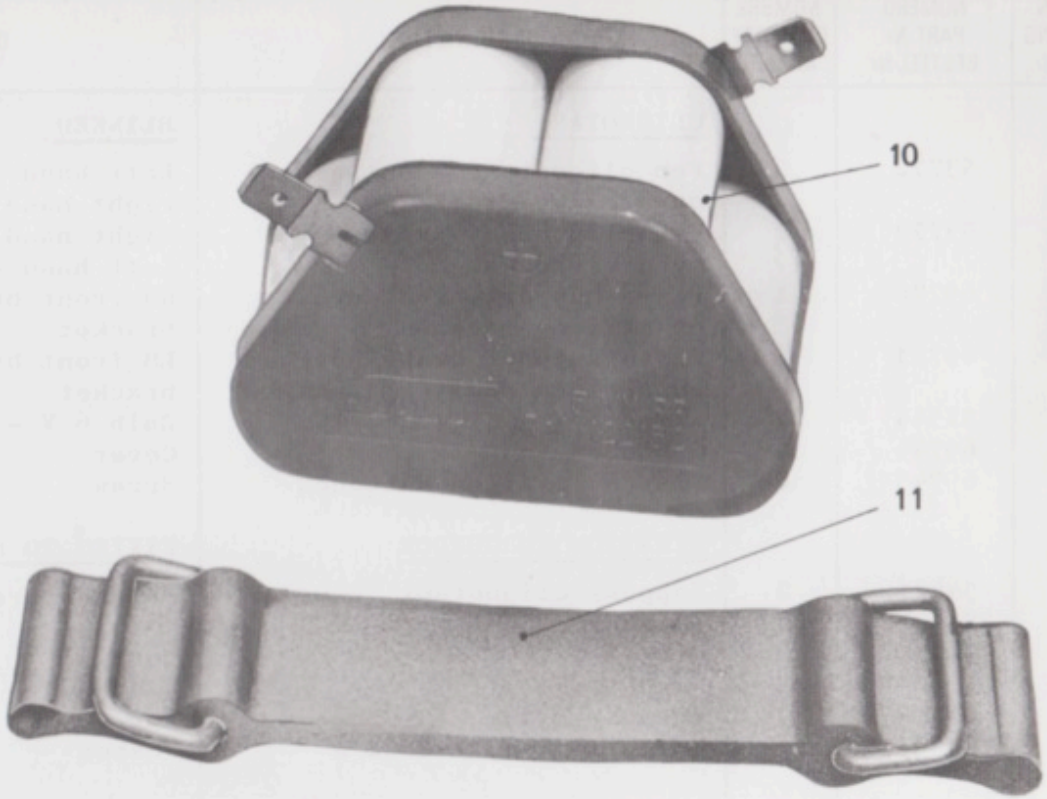

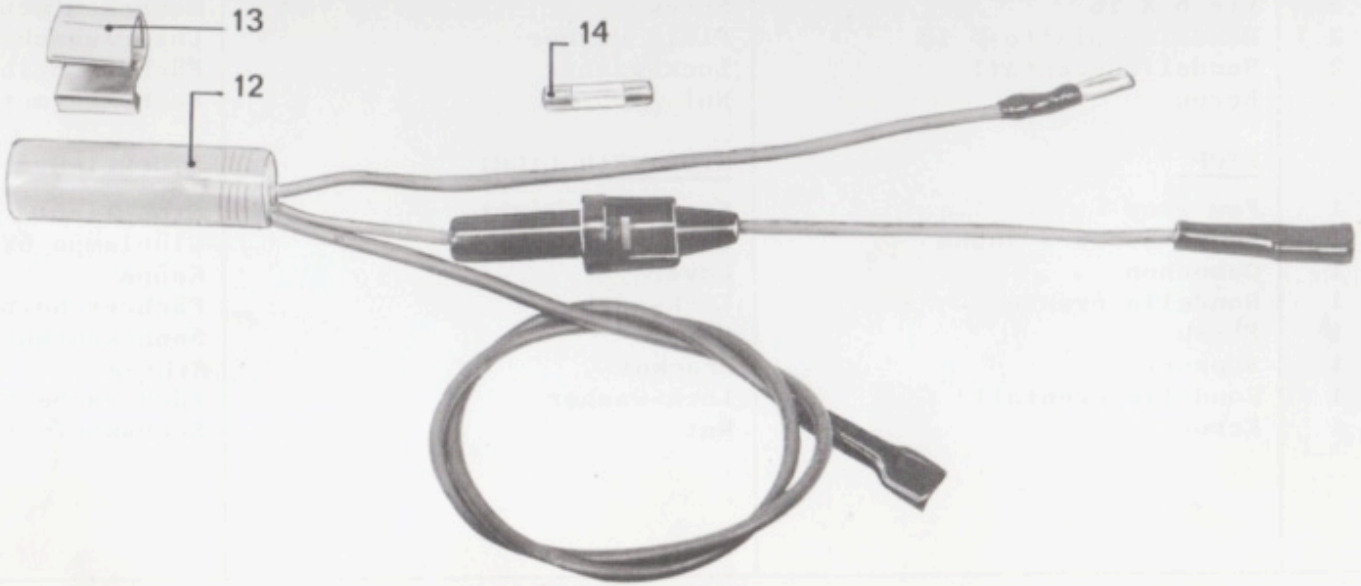

12. 7.74-3

DESSIN DRAWING BILD-Nr	NUMERO PART-Nr BESTELL-Nr	NOMBRE QUANTITY ANZAHL	DESIGNATION	DESCRIPTION	BEZEICHNUNG
			CENTRALE	BLINKING UNIT	BLINKGEBER
1	53771	1	Centrale	Blinking unit	Blinkgeber
2	001077	1	Vis	Screw	Schraube
3	056100	1	Rondelle	Plain washer	Unterlegscheibe
4	032085	2	Ecrou	Nut	Sechskantmutter
			BATTERIE	BATTERY	TROCKENBATTERIE
10	53774	1	Batterie 6 V	Battery 6 V	Trockenbatterie
11	54308	1	Sangle	Strap	Gurt
			DIODE	DIODE	DIODE
12	55186	1	Diode avec fils	Diode with leads	Diode mit Leitungen
13	55344	1	Support de diode	Clip	Halter
14	53782	1	Fusible 5X20 10 ampères	Fuse 5 X 20	Sicherung 5 X 20

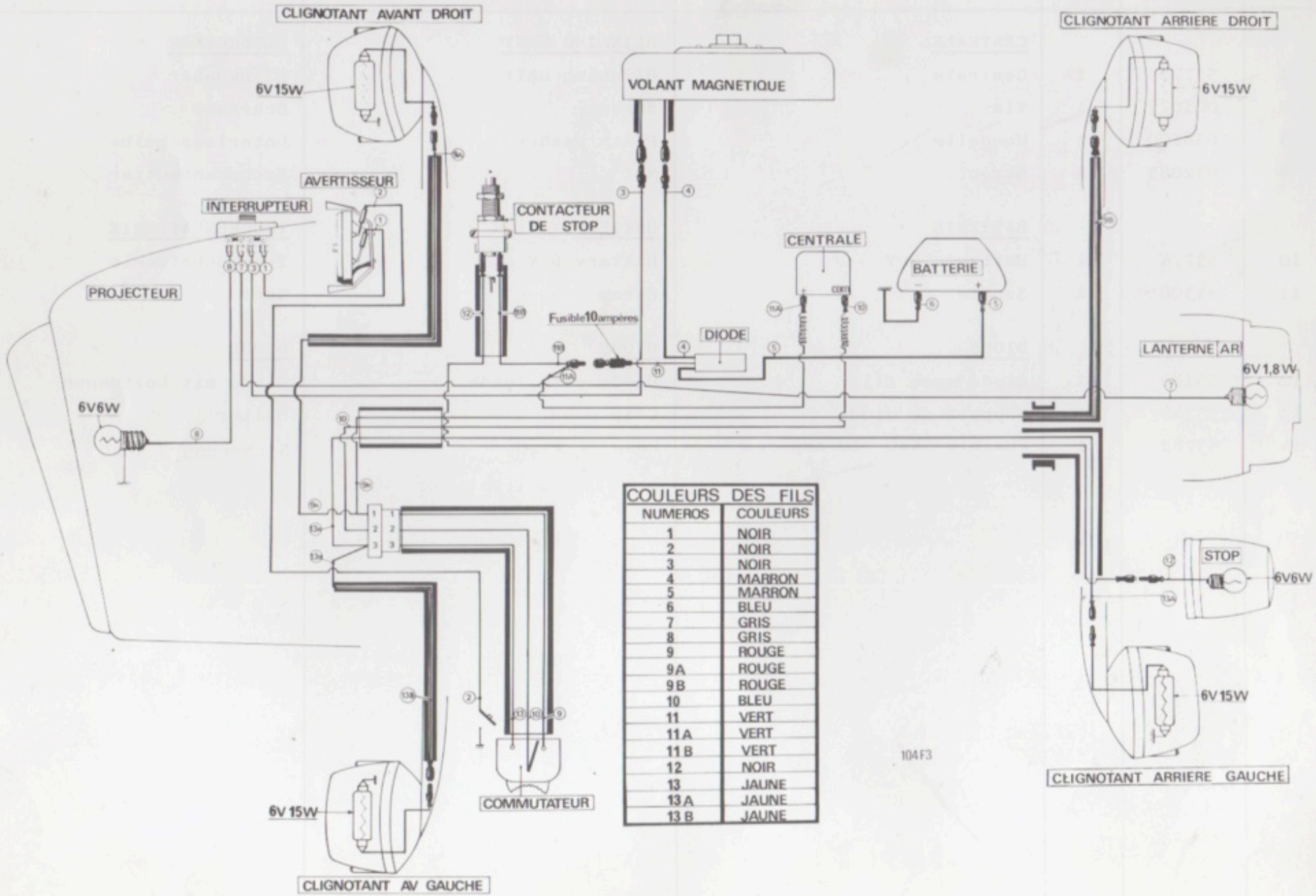

COULEURS DES FILS	
NUMEROS	COULEURS
1	NOIR
2	NOIR
3	NOIR
4	MARRON
5	MARRON
6	BLEU
7	GRIS
8	GRIS
9	ROUGE
9 A	ROUGE
9 B	ROUGE
10	BLEU
11	VERT
11 A	VERT
11 B	VERT
12	NOIR
13	JAUNE
13 A	JAUNE
13 B	JAUNE

BOMB-COLOR PEUGEOT
69746 - Bleu Gitan

PEUGEOT COLOUR SPRAY
69746 - Gipsy blue

PEUGEOT LACKSPRÜHDOSE
69746 - Zigeuner blau

CONDITIONS GÉNÉRALES DE VENTE DES PIÈCES DÉTACHÉES

Expéditions. - Toutes nos expéditions sont faites aux risques et périls des destinataires.
Elles sont toujours faites au tarif le plus avantageux (sauf avis contraire du client, s'il acquitte lui-même le port).

Nos envois sont soigneusement contrôlés au départ de l'usine et les transporteurs vérifient, d'autre part, les feuilles d'expédition portant le poids du colis.

Nous déclinons toute responsabilité en cas d'avarie ou de manquant. Les Compagnies de transport sont responsables des marchandises qu'elles acheminent, aussi prions-nous nos clients de bien vérifier leur colis avant d'en prendre livraison, en particulier pour le poids et de faire éventuellement, les réserves voulues avant de signer la décharge.

Toute réclamation doit être confirmée au Chef de Gare ou au Transporteur, par lettre recommandée, dans les deux jours qui suivent la réception.

Emballages. - Ils ne sont pas repris.

Passation et enregistrement des commandes. - Nous recommandons tout particulièrement à nos agents l'emploi de nos bons de commande spéciaux que nous envoyons gratuitement sur simple demande. Nous ne répondons télégraphiquement qu'aux télégrammes accompagnés d'un coupon « Réponse payée ».

Paiement et livraisons. - Nos prix sont nets, sans escompte et s'entendent pour pièces prises à nos usines. Pour les conditions de franco, voir notre tarif.

Le prix appliqué est toujours celui en vigueur le jour de la livraison sans qu'aucune indication antérieure puisse être invoquée comme un engagement.

Toutes nos fournitures sont payées par traite domiciliée à 30 jours sur relevé de fin de mois.

Un retard de livraison, quelles qu'en soient les causes, la durée ou les conséquences pour l'acheteur, ne peut jamais donner lieu à des dommages-intérêts.

Retour des pièces. - Les retours éventuels doivent faire l'objet d'un accord préalable de notre part, pièces sous garantie exceptées.

Les envois doivent être faits franco de port domicile à notre adresse :

CYCLES PEUGEOT - Service Après-Vente - Beaulieu 25700 VALENTIGNEY

Les retours doivent obligatoirement nous être annoncés par lettres séparées.

Juridiction. - En cas de contestation quelconque, il est expressément convenu que les tribunaux de la Seine seront seuls compétents même en cas de demande incidente ou en garantie, les différents modes d'expédition ou de paiement, ainsi que le lieu de la livraison ne pouvant opérer ni novation ni dérogation à cette clause attributive de juridiction.

PEUGEOT

LE MEILLEUR RENDEMENT EST OBTENU
PAR L'UTILISATION EXCLUSIVE DE

BP·ZOOM

N° 1144 - LOOS - JUILLET 1974